ITALIANO

1

Pressioni di esercizio - Operating pressure - Betriebsdrücke		
Sezione del copertoncino (mm) Clincher cross-section (mm) Drahtreifen-Querschnitt (mm)	Pressione (bar) Pressure (bar) Druck (bar)	Pressione (psi) Pressure (psi) Druck (psi)
23	7,8	113
28	7,2	114

2

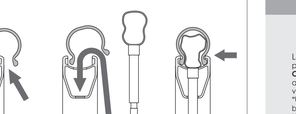

3

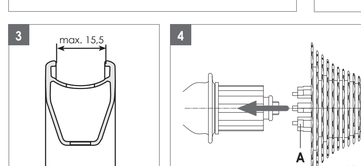

4

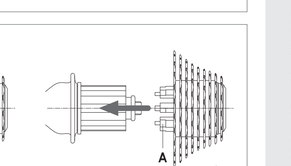

⚠ ATTENZIONE!

Leggete attentamente le istruzioni riportate nel presente manuale. Questo manuale è parte integrante del prodotto e deve essere conservato in un luogo sicuro per future consultazioni.
COMPETENZE MECCANICHE - La maggior parte delle operazioni di manutenzione e riparazione della bicicletta richiedono competenze specifiche, esperienza e attrezzatura adeguata. La semplice sostituzione dei componenti può essere inefficiente per operare correttamente sulla vostra bicicletta. Se avete dubbi sulla vostra capacità di effettuare tali operazioni, rivolgetevi a personale specializzato.
"UN INCIDENTE" – Vi preghiamo di notare che nel presente manuale si fa riferimento a fatto che potrebbe verificarsi "un incidente". Qualunque incidente può provocare danni alla bicicletta, ai suoi componenti e, soprattutto, potrebbe essere causa di gravi ferite o persino di morte per voi o per un passante.
USO DESIGNATO - Questo prodotto Campagnolo® è stato progettato e fabbricato per essere usato **esclusivamente** su biciclette del tipo "da corsa" utilizzate solo su strade con asfalto liscio o in pista. Qualsiasi altro uso di questo prodotto, come fuori strada o sentieri **è proibito.**
CICLO VITALE - USURA - NECESSITA' DI ISPEZIONE - Il ciclo vitale dei componenti Campagnolo®, dipende da molti fattori, quali ad esempio il peso dell'utilizzatore e le condizioni di utilizzo. Urti, colpi, cadute e più in generale un uso improprio, possono compromettere l'integrità strutturale dei componenti, riducendone enormemente il ciclo vitale: alcuni componenti sono inoltre soggetti ad usura nel tempo. Vi preghiamo di far ispezionare regolarmente la bicicletta da un meccanico qualificato, per controllare se vi siano crinche, deformazioni, indicazioni di fatica o usura (per evidenziare crinche sui particolari si raccomanda l'utilizzo di liquidi penetranti o altri indicatori di microfratture). Qualora vi siano evidenziate qualsiasi deformazione, crinca, usura, impatto, quanto piccoli, rimpiazzate **immediatamente** il componente; anche i componenti eccessivamente usurati devono essere **immediatamente** sostituiti. La frequenza delle ispezioni dipende da molti fattori; contattate un rappresentante della Campagnolo S.r.l. per scegliere l'intervallo più adatto a voi. Se pesate più di 82 kg/180 lbs, dovete prestare particolare attenzione e fare ispezionare la vostra bicicletta con una maggiore frequenza (bisogna tener presente che se pesate più di 82 kg/180 lbs) per controllare se vi siano crinche, deformazioni, indicazioni di fatica o usura. Verificate con il vostro meccanico che i componenti Campagnolo® che avete scelto siano adatti all'uso che ne farete e stabilire con lui la frequenza delle ispezioni.
Avviso Importante su PRESTAZIONI, SICUREZZA E GARANZIA - I componenti delle trasmissioni Campagnolo® 9s e 10s, gli impianti frenanti, i cerchi, i pedali e tutti gli altri prodotti Campagnolo®, sono progettati come un unico sistema integrato. Per non compromettere la sicurezza, le prestazioni, la longevità, la funzionalità e per non invalidare la GARANZIA, utilizzate esclusivamente le parti e i componenti forniti o specificati dalla Campagnolo S.r.l., senza interfacciarli o sostituirli con prodotti, parti o componenti fabbricati da altre aziende.
Nota: Utensili forniti da altri produttori per componenti simili ai componenti Campagnolo® potrebbero non essere compatibili con i componenti Campagnolo®. Similmente, utensili forniti dalla Campagnolo S.r.l. potrebbero non essere compatibili con i componenti di altri produttori. Verificate sempre col vostro meccanico o col fabbricante dell'utensile la compatibilità, prima di usare gli utensili di un fabbricante sui componenti di un altro fabbricante.
L'utilizzatore di questo prodotto Campagnolo® riconosce espressamente che l'uso della bicicletta può comportare dei rischi che includono la rottura di un componente della bicicletta come pure altri rischi, dando luogo a incidenti, lesioni fisiche o morte. Acquistando e utilizzando questo prodotto Campagnolo®, l'utilizzatore accetta espressamente, volontariamente e coscientemente e/o assume tali rischi e accetta di non imputare alla Campagnolo S.r.l. la colpa di qualsiasi danno che ne potrebbe derivare.
Se avete qualsiasi domanda vi preghiamo di contattare il vostro meccanico o il più vicino rivenditore Campagnolo® per ottenere ulteriori informazioni.

5

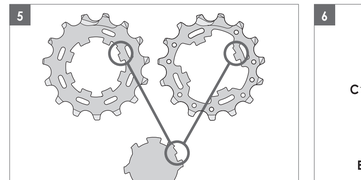

CHIUDERE - CLOSE - SCHLIESSEN

6

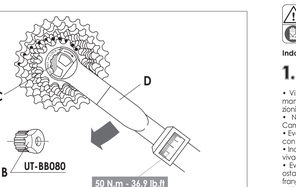

APRIRE - OPEN - ÖFFNEN

7

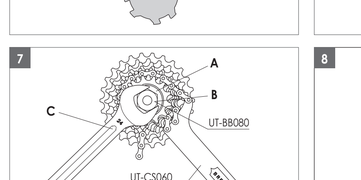

8

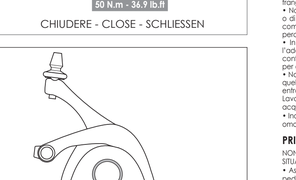

This product is protected by one or more of the following:
• **Patents:** AU 783983 - DE 202018666.1 - DE 202014058 - EP 1602049 - EP 1620299 - IT 1320727 - IT 1321063 - MX 230355 - TW 240364 - US 6382734 - US 6491350
• **Patent applications:** AU 2006201838 - CN 01123351.6 - CN 0510074749.1 - CN 0510096671.3 - CN 0610059756.9 - CN 0610079969.8 - CZ PV2001-2243 - EP 05018862.2 - EP 05425235.8 - EP 05425280.4 - EP 07021531.4 - IT TO2001A000210 - JP 2001-204664 - JP 2005-155510 - JP 2005-251584 - JP 2006-111831 - JP 2006-126008 - TW 94113301 - TW 94129964 - TW 95108446 - TW 95114466 - US 11/136237 - US 11/215941 - US 11/390971 - US 11/413544
• **Designs:** CZ 30719 - EP 000334677 - IT 80805 - JP 1162273 - JP 1162274 - JP 30294 - TW 086727 - TW 086729 - US D458205 - US D472507S
• **Design patent applications:** IL DM/056139

CAMPAGNOLO S.R.L.
Via della Chimica, 4
36100 Vicenza - ITALY
• Technical Information:
Phone: +39-0444-225600
Fax: +39-0-444-225400
E-mail: tech-info@campagnolo.it
• Service Center:
Phone: +39-0444-225605
E-mail: service@campagnolo.com

CAMPAGNOLO FRANCE SARL
Rue Jean Avitelin
42160 Andrézieux-Bouthéon
FRANCE
Phone: +33-477-556305
Fax: +33-477-556345
E-mail: campagnolo@campagnolo.fr
• Service Information:
Phone: +33-477-554449

CAMPAGNOLO NORTH AMERICA INC.
2105-L Camino Vida Roble
Carlsbad CA 92009 - U.S.A.
Phone: +1-760-9310106
Fax: +1-760-9310991
E-mail: campagnolousa.com

CAMPAGNOLO JAPAN LTD.
65 Yoshida-cho, Naka-ku - 231-0041
Yokohama - JAPAN
Phone: +81-45-2642780
Fax: +81-45-2418030

CAMPAGNOLO DEUTSCHLAND GMBH
Alte Garten 60-62
51371 Leverkusen - GERMANY
Phone: +49 (0)214-206 95 30
Fax: +49 (0)214-206 95 315
E-mail: campagnolo@campagnolo.de
• Service Information:
Phone: +49 (0)214-206 95 320

Campagnolo S.r.l. reserves to modify the content of this manual without notice.
The updated version will always be available www.campagnolo.com.
On our website you will also find information on the other Campagnolo® products and the spare parts catalogue.

Printed on 100% recycled paper

7225337 - 03/2008

© Campagnolo 2008

Ruote - Wheels - Laufräder

VENTI™ RACION

Manuale Uso e Manutenzione
Owner's Manual
Bedienungs-Anleitung

⚠ ATTENZIONE!

Indossate sempre guanti e occhiali protettivi mentre operate sulle ruote.

1. CONSIGLI PER LA SICUREZZA

• Vi informiamo che nel caso in cui non siano eseguite correttamente le procedure di manutenzione e riparazione previste nel presente manuale, o non siano rispettate le istruzioni contenute nel presente manuale, potrebbe verificarsi un incidente.
• Non apportate mai alcuna modifica ai componenti di un qualsiasi prodotto Campagnolo®.
• Eventuali parti piegate o danneggiate in seguito a urti o incidenti devono essere sostituite con ricambi originali Campagnolo®.
• Indossate abiti aderenti e che vi rendano facilmente visibili (colori fluorescenti o altri colori vivaci/ in alternativa colori chiari).
• Evitate il ciclismo notturno poiché è più difficile essere visti dagli altri e distinguere gli ostacoli sulla strada. Se utilizzate la bicicletta di notte, equipaggiatela con luci e catadrangenti adeguati.
• Non montate mai una bicicletta o un componente che non vi è perfettamente familiare, o di cui non sapete come è stato utilizzato e quali interventi di manutenzione ha visto. I componenti "di seconda mano" possono essere stati usati in modo errato o essere rovinati, perciò potrebbero cedere inaspettatamente provocando un incidente.
• In caso di utilizzo della bicicletta sul bagnato, ricordate che la potenza dei freni e l'aderenza dei pneumatici sul terreno diminuiscono notevolmente, rendendo più difficile il controllo del mezzo. Prestate, quindi, maggiore attenzione durante la guida sul bagnato per evitare possibili incidenti.
• Non lavate mai la vostra bicicletta con acqua a pressione. L'acqua a pressione, perfino quella che esce dall'ugello di una canna da giardino, può oltrepassare le guarnizioni ed entrare all'interno dei vostri componenti. Rimuovete immediatamente qualsiasi residuo. Lavate la vostra bicicletta e i componenti Campagnolo® pulendoli delicatamente con acqua e sapone neutro.
• Indossate sempre il casco protettivo, allacciatelo correttamente e verificate che esso sia omologato ANSI o SNELL.

PRIMA DI USARE LA BICICLETTA

NON USATE LA VOSTRA BICICLETTA SE NON SIPERTA QUESTO TEST – CORREGGETE EVENTUALI SITUAZIONI ANOMALE PRIMA DI USARE LA BICICLETTA.
• Assicuratevi che tutti i componenti della bicicletta, compresi – ma non soltanto – freni, pedali, impugnature, manubrio, telaio e gruppo sellino, siano in perfette condizioni e pronti all'uso.
• Assicuratevi che nessuno dei componenti della bicicletta sia piegato, danneggiato o fuori asse.
• Verificate e assicuratevi che tutti i bloccaggi di sgancio rapido, i dadi e le viti siano regolati correttamente. Fate rimbalzare la bicicletta sul terreno per verificare la presenza di parti allentate.
• Assicuratevi che le ruote siano perfettamente centrate. Fate girare la ruota per verificare che non ondeggi su e giù o da un lato, e che girando non tocchi la forcella o i pattini dei freni.
• Verificate che i catarifrangenti siano montati saldamente e siano puliti.
• Assicuratevi che i cavi e rivestimenti dei freni siano in buono stato.
• Verificate il corretto funzionamento dei freni prima di iniziare la corsa.
• Ispezione e ripetete le verifiche ciclicamente, sia locali e **tutti** i segnali stradali durante la corsa.

Per ulteriori dubbi, domande o commenti rivolgetevi al vostro Service Center Campagnolo più vicino. Potete trovare un elenco dei centri di assistenza sul sito web: www.campagnolo.com.

2. SPECIFICHE TECNICHE

• SPECIFICHE TECNICHE DELLA RUOTA

- Diametro ETRTO del cerchio: 622x15C
- Larghezza del flap (rim tape): 18 mm
- Tipo di mozzo: anteriore: flange - posteriore: flange
- Dimensione battuta mozzo: anteriore: 100 mm - posteriore: 130 mm
- Tipo di bloccaggi rapidi: Ant. QF6-40 Post. QR6-40
- Peso nominale delle ruote: anteriore: 840 g - posteriore: 993 g
- Pressione di gonfiaggio: vedi tabella "Operating pressures" (Fig. 1)
- Utilizzo: **esclusivamente** su strade con asfalto liscio o in pista.

• SPECIFICHE TECNICHE DEI RAGGI

⚠ ATTENZIONE!

Verificate che vengano installati solo raggi originali e del tipo specifico per il Vostro modello di ruota. L'utilizzo di raggi non adatti può essere causa di incidenti, lesioni fisiche o morte.
Ruota anteriore:
• Tipo di raggio: rotondo, a sezione variabile
• Numero di raggi: 24
• Lunghezza delle raggi: centrale 276 mm - laterale 273 mm
• Tensione consigliata: 60÷80 Kg
Raggio centrale di bilanciamento: Lunghezza 276 mm
Ruota posteriore - lato ruota libera:
• Tipo di raggio: rotondo, a sezione variabile
• Numero di raggi: 18
• Lunghezza dei raggi: 284 mm
• Tensione consigliata: 110÷130 Kg
Ruota posteriore - lato opposto ruota libera:
• Tipo di raggio: rotondo, a sezione variabile
• Numero di raggi: 9
• Lunghezza dei raggi: 280 mm
• Tensione consigliata: 70÷90 Kg
Raggio centrale di bilanciamento: Lunghezza 268 mm
Il raggio centrale alla fema adiacente al foro valvola, opposto alla sezione del giunto, è di sezione maggiorata per ottenere una ruota dinamicamente bilanciata. Infatti, durante la rotazione, la massa di questo raggio, in aggiunta alla massa della valvola standard, contrabilancia quella del giunto otterrendo una riduzione dello sbilanciamento delle masse in movimento. In caso di sostituzione del raggio stesso, mantenetelo nella medesima posizione per conservare l'effetto di bilanciamento della ruota.

3. PNEUMATICI

⚠ ATTENZIONE! Compatibilità cerchio/pneumatico

Tutti i cerchi Campagnolo® sono costruiti nel pieno rispetto delle norme ETRTO (European Tire and Rim Technical Organization), e sono realizzati con estrema precisione dimensionale. Nel caso in cui il montaggio del pneumatico su un cerchio Campagnolo® fosse troppo semplice, il pneumatico potrebbe essere troppo grande e quindi non aderire correttamente al cerchio.
Nel caso in cui montaggio del pneumatico su un cerchio Campagnolo® fosse troppo difficile, questo potrebbe essere troppo piccolo. Usare esclusivamente copertoncini di alta qualità che rispettino l'uso del pneumatico specificato e il cui montaggio necessiti di sforzo ragionevole. L'aggiunta di talco sul pneumatico agevolerà l'operazione di istallazione. L'uso di un pneumatico che non aderisce correttamente al cerchio può provocare l'improvvisa rottura del pneumatico stesso e causare incidenti, lesioni fisiche o morte.
• La ruota da voi acquistata è progettata per montare copertoncini (clincher).
• Prima di montare le copertura, controllate che il diametro indicato sul pneumatico sia 622 mm e che la sezione del pneumatico sia compresa tra 23 e 25 mm, per essere sicuri che la copertura e il cerchio siano compatibili secondo lo standard ETRTO (European Tire and Rim Technical Organization).
• Utilizzate camere d'aria con valvola lunga (almeno 43 mm).

INSTALLAZIONE DEL COPERTONCINO

⚠ ATTENZIONE!

Un errato montaggio del pneumatico può provocare il suo improvviso sgonfiaggio, scoppio o distacco ed essere causa di incidenti, gravi lesioni o morte.
Prestate attenzione a non danneggiare o, comunque, a non piegare alcuna porzione di cerchio durante l'installazione del pneumatico.
• Inserite un lato del copertoncino nell'apposita sede sul cerchio (Fig. 2).
• Gonfiate leggermente la camera d'aria per facilitarne il montaggio.
• Posizionate la camera d'aria tra cerchio e copertoncino iniziando con l'inserire la valvola nel foro sul cerchio.
• Inserite il secondo lato del copertoncino nella sede del cerchio.
• Al fine di montare correttamente la camera d'aria e il pneumatico sul cerchio, è necessario gonfiare prima la camera d'aria fino a 2 - 3 atmosfere. E' necessario poi montare manualmente la camera d'aria e il pneumatico sul cerchio, facendo attenzione che la camera d'aria sia posizionata correttamente all'interno del pneumatico e che il pneumatico, a sua volta, sia posizionato correttamente sul cerchio. Si può quindi procedere a gonfiare la camera d'aria fino al raggiungimento della corretta pressione di esercizio. Gonfiare la camera d'aria lentamente, assicurandosi di mantenere la stessa e il pneumatico nella corretta posizione sul cerchio.

⚠ ATTENZIONE!

Verificate che il fianco del cerchio non presenti segni di usura, danneggiamenti o deformazioni sulla pista frenante. Un cerchio danneggiato può rompersi improvvisamente e causare incidenti, lesioni fisiche o morte.

GONFIAGGIO E SGONFIAGGIO DELLA RUOTA

• Per gonfiare il pneumatico: rimuovete il tappo, svitate la valvola e gonfiate utilizzando un compressore o una pompa con manometro per ottenere la pressione desiderata, riavvitate la valvola, quindi ripositionate il tappo.

• Per sgonfiare il pneumatico: rimuovete il tappo, svitate leggermente la valvola, quindi premetela fino a raggiugere la pressione desiderata; riavvitate la valvola, quindi ripositionate il tappo.

⚠ AVVERTENZA!

Non superate mai la massima pressione di gonfiaggio consigliata dal produttore del pneumatico per la sezione del copertoncino da voi utilizzato (vedi tabella "Pressioni di esercizio") (Fig. 1).
Una pressione eccessiva riduce l'aderenza del pneumatico alla strada e aumenta il rischio che il pneumatico possa scoppiare improvvisamente.
Una pressione troppo bassa riduce la protezione della ruota e aumenta la possibilità che il pneumatico si sgonfi improvvisamente e inaspettatamente. Una pressione troppo bassa potrebbe inoltre causare danni e usura prematura del cerchio.

⚠ ATTENZIONE!

Una pressione del pneumatico non corretta potrebbe causare la rottura del pneumatico o la perdita del controllo della bicicletta ed essere causa di incidenti, lesioni fisiche o morte.

4. MONTAGGIO DELLA RUOTA SUL TELAIO

Vedi foglio istruzioni "Quick Release".

5. USO DEL BLOCCAGGIO RAPIDO

Vedi foglio istruzioni "Quick Release".

6. MONTAGGIO E SMONTAGGIO DEI PIGNONI

6.1 PIGNONI CAMPAGNOLO® (su corpo RL Campagnolo®)

MONTAGGIO DEI PIGNONI

• I pignoni sono precassemblati e fissati sul supporto in resina (A - Fig. 4).
• Inserite il supporto sul fianco del corpetto ruota libera, allineate i profili scanalati, spingete i pignoni sul corpetto ruota libera ed estraete il supporto (A) dal mozzo (Fig. 4).
• Nel caso di montaggio senza il supporto in resina, inserite i pignoni, scioltì o precassemblati, e i distanziali sul corpo porta pignoni del mozzo, facendo coincidere il profilo di entrambe le scanalature (Fig. 5). Il profilo del corpo ruota libera con due scanalature asimmetriche rende la fasatura dei pignoni automatica in quanto c'è solo una possibilità di montaggio.
• Mediante l'utensile (B - cod. Campagnolo® UT-BB080), serrate la ghiera (C), fornita di dotazione con il mozzo, sul corpo ruota libera a 50 N.m - 36,9 lb.ft utilizzando una chiave dinamometrica (D - Fig. 6).

⚠ ATTENZIONE!

Ci sono attualmente in gamma due ghiere con filetto di misura differente: normale (filetto 27mm) e oversize (filetto 27mm). Solo le ghiere con filetto 27x1 mm sono compatibili con il corpo ruota libera di questa ruota. Una ghiera non adatta potrebbe causare il mancato funzionamento dell'insieme mozzo/pignoni ed essere causa di incidenti, lesioni fisiche o morte.

SMONTAGGIO DEI PIGNONI

• Smontate la ghiera (A) utilizzando l'utensile (B - cod. Campagnolo® UT-BB080) con la chiave esagonale (C) da 24 mm e la chiave con catena C10 (cod. Campagnolo® UT-CS060) (Fig. 7).
• Inserite il supporto portapignoni in resina sul fianco del corpo ruota libera, allineate i profili scanalati del corpo con quelli del supporto e fatevi scorrere sopra i pignoni (Fig. 4).
• Rimuovete il supporto portapignoni in resina con i pignoni dal corpo ruota libera.

7. FRENI

7.1 FRENI CAMPAGNOLO®

• Prima di ogni utilizzo controllate che i cavi e i pattini siano in buone condizioni e verificate che i freni funzionino correttamente.
• Verificate che i pattini dei freni siano perfettamente allineati con la superficie frenante della ruota.
• Regolate i pattini dei freni in modo che siano centrati in altezza rispetto alla superficie frenante del cerchio e che siano ad essa paralleli orizzontalmente e verticalmente. Assicuratevi che i pattini dei freni distino circa 1 mm dalla superficie del cerchio (Fig. 8).
• Verificate periodicamente lo stato di usura dei pattini e sostituiteli quando la superficie frenante è in prossimità della fine della scanalatura contrassegnata dalla scritta "WEAR LIMIT" o in caso la loro potenza frenante risulti insufficiente (fare riferimento al foglio istruzioni dei freni).
• Verificate la tensione dei cavi di comando freni ed intervalli regolari.
• Evitate che la superficie frenante della ruota e i pattini dei freni vengano a contatto con oli o grassi.
• Rimuovete periodicamente con una lima perfettamente pulita eventuali tracce di impurità o sabbia dai pattini dei freni che potrebbero provocare profonde rigature sui fianchi dei cerchi, pregiudicando l'effetto frenante e l'integrità del cerchio stesso.
• Verificate lo stato di usura dei cavi dei freni (se necessario effettuatene la sostituzione): verificate inoltre che la vite di bloccaggio cavo sul freno sia stretta correttamente (fare riferimento al foglio istruzioni dei freni).
• Verificate periodicamente le coppie di serraggio delle viti di bloccaggio dei freno, di bloccaggio dei pattini e dei cavo.
• In caso di utilizzo della bicicletta sul bagnato ricordate che la potenza dei freni e l'aderenza dei pneumatici sul terreno diminuiscono notevolmente rendendo più difficile il controllo del mezzo. Inoltre, a causa del progressivo asciugarsi della superficie frenante durante la frenata, la potenza frenante potrebbe variare brusca-mente. Prestate quindi maggiore attenzione durante la guida sul bagnato per evitare possibili incidenti che potrebbero procurare gravi danni fisici o morte.

7.2 FRENI DI ALTRI PRODUTTORI

Fate riferimento al foglio istruzioni fornito dal produttore dei freni.

8. MANUTENZIONE PERIODICA DELLE RUOTE

• Dopo aver usato la ruota per la prima volta, verificatene la centratura.

⚠ ATTENZIONE!

L'utilizzo di ruote non centrate correttamente o con raggi rotti e/o danneggiati può provocare incidenti, lesioni fisiche o morte.
• Dopo ogni corsa verificate i pneumatici e la loro pressione.
• Affidate periodicamente la bicicletta ad un meccanico specializzato affinché ne lubrifichi i mozzi. La frequenza dei controlli più adatta a Voi va concordata con il meccanico stesso (approssimativamente ogni 2.000/5.000 km).
• Ad ogni 10.000/20.000 km vi consigliamo di affidare la bicicletta ad un meccanico specializzato per la lubrificazione, sostituzione, smontaggio e verifica dei mozzi.
• Consultate periodicamente il meccanico affinché verifichi ogni componente soggetto ad usura (cerchi, cuscinetti a sfere, pattini dei freni) e, se necessario, provvedete a farlo sostituire.
• Almeno una volta al mese, vi consigliamo di incaricare un meccanico specializzato per la verifica e l'eventuale sistemazione del tensionamento dei raggi, la centratura e la companatura delle ruote.

⚠ ATTENZIONE!

Sostituite la ruota quando la distanza tra le alette del cerchio supera i 15,5 mm (Fig. 3). Un cerchio deformato può causare l'uscita improvvisa del copertoncino dalla sua sede e causare incidenti, lesioni fisiche o morte.
• Le indicazioni temporali qui riportate sono puramente indicative e potrebbero variare significativamente in relazione alle condizioni d'uso e all'intensità della vostra attività (fattori significativi, ad esempio: agonismo, pioggia, strade salate durante l'inverno, peso del ciclista ecc.). Consultate il vostro meccanico per identificare le tempistiche più adatte alle vostre caratteristiche.

PULIZIA DELLE RUOTE

Per la pulizia delle ruote usate solamente prodotti non aggressivi come acqua e sapone neutro o prodotti specifici per la pulizia delle biciclette, asciugate con un panno morbido ed evitate tassativamente spugne abrasive o metalliche.

⚠ ATTENZIONE!

Gli ambienti salini (come ad esempio le strade in inverno e nelle vicinanze del mare) possono essere causa di corrosione galvanica della maggior parte dei componenti esposti della bicicletta. Per prevenire danni, malfunzionamenti e incidenti, risciacquare, pulire, asciugare e rilubrificare con cura tutti i componenti soggetti a tale fenomeno.

TRASPORTO E CUSTODIA

Quando trasportate la ruota separatamente dalla bicicletta o in vista di un periodo di inutilizzo, riponetela nell'apposita borsa per ruote (non in dotazione) per proteggerla dagli urti e dallo sporco.

ENGLISH

⚠ WARNING!

Carefully read, follow and understand the instructions given in this manual. It is an essential part the product, and you should keep it in a safe place for future reference.
MECHANIC QUALIFICATION - Please be advised that many bicycle service and repair tasks require specialized knowledge, tools and experience. General mechanical aptitude may not be sufficient to properly service or repair your bicycle. If you have any doubt whatsoever regarding your service/repair ability, please take your bicycle to a qualified repair shop.
INTENDED USE - This Campagnolo® product is designed and manufactured for use only on road racing style bicycles that are ridden **only** on smooth road or track surfaces. Any other use of this product, such as off-road or on trails **is forbidden.**
"AN ACCIDENT" - Please note that throughout this manual, reference is made that "an accident" could occur. Any accident could result in damage to your bicycle, its components and, more importantly, could cause you or a bystander to sustain severe personal injury or even death.
LIFESPAN - WEAR - INSPECTION REQUIREMENT - The lifespan of Campagnolo® components depends on many factors, such as rider size and riding conditions. Impacts, falls, improper use or harsh use in general may compromise the structural integrity of the components and significantly reduce their lifespan. Some components are also subject to wear over time. Please have your bicycle regularly inspected by a qualified mechanic for any cracks, deformation, signs of fatigue or wear (use of penetrating fluid or other visual enhancers to locate cracks on parts is recommended). If any cracks, impacts, deformation, or fatigue are observed, replace the component; components that have experienced excessive wear also need **immediate** replacement. The frequency of inspection depends on many factors; check with your authorized representative of Campagnolo S.r.l. to select a schedule that is best for you. If you weigh 82 kg/180 lbs or more, you must be especially vigilant and have your bicycle inspected more frequently (than someone weighting less than 82 kg/180 lbs) for any evidence of cracks, deformation, or other signs of fatigue or stress. Check with your mechanic to discuss whether the components you selected are suitable for your use, and to determine the frequency of inspections.
Important PERFORMANCE, SAFETY and WARRANTY Notice - The parts and components of Campagnolo® 9s and 10s drivetrains, braking systems, rims, pedals and all other Campagnolo® products, are designed as a single integrated system. To avoid compromises in terms of safety, performance, durability, function, and to prevent voiding the WARRANTY, use only the parts and components supplied or specified by Campagnolo S.r.l., without interfacing them with or substituting them with products, parts or components manufactured by other companies.
Note: Tools supplied by other manufacturers for components similar to Campagnolo® components may not be compatible with Campagnolo® components. Likewise, tools supplied by Campagnolo S.r.l. may not be compatible with components supplied by other manufacturers. Always check with your mechanic or the tool manufacturer to insure compatibility before using tools supplied by one manufacturer on components supplied by another.
The user of this Campagnolo® product expressly recognizes that there are risks inherent in bicycle riding, including but not limited to the risk that a component of the bicycle can fail, resulting in an accident, personal injury or death. By his purchase and use of this Campagnolo® product, the user expressly, voluntarily and knowingly accepts and/or assumes these risks and agrees to hold Campagnolo S.r.l. harmless against any resulting damages.
If you ever have any questions, please contact your mechanic or your nearest Campagnolo® dealer for additional information.

⚠ WARNING!

Always wear protective gloves and glasses while working on the wheels.

1. SAFETY RECOMMENDATIONS

• Please be advised that if the maintenance and repair procedures provided in this manual are not properly performed, or if the other instructions in this manual are not followed, an accident could occur.
• Never make any modifications whatsoever to any component of any Campagnolo® product.
• Parts which have been bent or otherwise damaged in an accident or as a result of any other impact must be replaced. They must be replaced immediately with original Campagnolo® parts.
• Wear clothes which are snug-fitting and which make you visible to traffic, such as neon fluorescent or other bright colors.
• Avoid biking at night because it is more difficult for you to be seen by traffic, and it is more difficult for you to see obstacles on the road. If you do bike at night, be sure you should equip your bicycle with and use a headlight and a tail light.
• Never use a bicycle or bicycle component unless you are thoroughly familiar with its use and maintenance history. "Used" equipment may have been misused and abused, and can unexpectedly fail resulting in an accident.
• When riding in wet conditions, remember that the stopping power of your brakes is greatly reduced and that the adherence of the tires on the ground is considerably reduced. This makes it harder to control and stop your bicycle. Extra care is required when riding your bicycle in wet conditions to avoid an accident.
• Never spray your bicycle with water under pressure. Pressurized water, even from the nozzle of a small garden hose, can bypass the rubber seals and enter your Campagnolo® components, thereby affecting its operation. Wash your bicycle and Campagnolo components by wiping them down with water and neutral soap.
• Always wear a properly fitted and fastened bicycle helmet that has been approved by ANSI or SNELL.

BEFORE EVERY RIDE

DO NOT RIDE YOUR BICYCLE IF IT DOES NOT PASS THIS PRE-RIDE TEST CORRECT ANY CONDITION BEFORE YOUR RIDE.
- Be sure that all of the components of your bicycle, including but not limited to your brakes, pedals, handgrips, handlebars, frame and seating system, are in optimum condition and suitable for use.
- Be sure that none of the components of bicycle are bent, damaged or out of alignment.
- Check to be sure that all quick release fasteners, nuts and bolts are properly adjusted. Bounce the bicycle on the ground and pick up the bicycle and look for anything which may be loose.
- Be sure that your wheels are perfectly centred. Spin the wheels to be sure that they do not wobble up and down or from side to side, and that they do not make contact with the fork legs or brake pads while rotating.
- Check all reflectors to make sure that they are clean, straight and securely mounted.
- Check you brake pads and cables to be sure they are in good condition.
- Test your brakes in the beginning of your ride to make sure that they are operating properly.
- Learn and follow the local bicycle laws and regulations, and obey **all** traffic signals, signs and laws while you ride.

If you ever any comments, questions or concerns, please contact your nearest Campagnolo Service Center. A list of service centers may be found on our website at www.campagnolo.com.

2. TECHNICAL SPECIFICATIONS

• WHEEL TECHNICAL SPECIFICATIONS

- ETRTO rim diameter: 622x15C
- Rim width: 18 mm
- Hub type: front: flanged - rear: flanged
- O.L.D.: front: 100 mm - rear: 130 mm
- Quick Release type: Front QF6-40 Rear QR6-40
- Nominal wheel weight: front: 840 g - rear: 993 g
- Inflation pressure: see table "Operating pressures" (Fig. 1).
- Use: road racing on smooth road or track surfaces **only**.

• SPOKES TECHNICAL SPECIFICATIONS

⚠ WARNING!

Only use genuine Campagnolo® spokes for your specific type and model of wheel. Failure to use correct spokes can result in an accident, personal injury or death.
Front wheel:
• Spokes type: round, variable-section
• Spokes number: 24
• Spokes length: central 276 mm - lateral 273 mm
• Recommended tension: 60÷80 Kg
Balancing spoke, width 276 mm
Rear wheel - freewheel side:
• Spokes type: round, variable-section
• Spokes number: 18
• Spokes length: 284 mm
• Recommended tension: 110÷130 Kg
Rear wheel - side opposite the freewheel:
• Spokes type: round, variable-section
• Spokes number: 9
• Spokes length: 280 mm
• Recommended tension: 70÷90 Kg
Balancing spoke, width 268 mm
The middle spoke of the three adjacent to the valve hole, opposite the joint section, has an oversize section to obtain a dynamically balanced wheel. This is achieved because during rotation the weight of this spoke, in addition to the weight of the standard valve, counterbalances that of the joint so as to reduce the weight imbalance during movement. When changing the spoke itself, keep it in the same position in order to maintain the wheel balancing effect.

3. TIRES

⚠ WARNING! Rim-Tire Compatibility

All Campagnolo® rims are built in strict accordance with ETRTO (European Tire and Rim Technical Organization) specifications, and are very precise dimensionally. If a tire is too easy to install on a Campagnolo® rim, that tire is most likely too big and will not seat properly on the rim. If a tire is too difficult to install, that tire is most likely too small. Use only high quality tires that require the use of tire levers and a reasonable installation effort. Using talcum powder on the tire will make installation easier. Using a tire that does not fit properly on the rim can cause unexpected tire failure, resulting in an accident, personal injury or death.
• The wheel you have purchased is designed to use clincher tires.
• Before fitting the tires, cover the rim using **only** the tape (part no. **WH-RT02**) supplied with the rim.
• Before fitting the tires, check that the diameter indicated on the tire is 622 and cross-section is between 23 and 25 mm, to insure that the tire and wheel are compatible in accordance with ETRTO (European Tire and Rim Technical Organization) standards.
• Use air chambers (inner tubes) with a long valve (at least 43 mm).

INSTALLING CLINCHER TIRES

⚠ WARNING!

Failure to properly install the tire can cause sudden and unexpected loss of tire pressure, resulting in an accident, personal injury or death.

Be sure that you do not damage or otherwise bend any portion of the rim when installing the tire.
• Insert one side of the clincher into the seat provided on the rim (Fig. 2).
• Slightly inflate the inner tube to facilitate assembly.
• Insert the valve through the hole in the rim, and then position the remainder of the inner tube between the rim and the clincher tire.
• Insert the second side of the clincher tire into its seat in the rim.
• In order to properly set the tube and tire on the rim, you should first inflate the tube to between 2 and 3 atmospheres. You should then manually set the tube and tire on the rim, making sure that the tube is positioned correctly within the tire and that the tire is positioned correctly on the rim. You may then fully inflate the tube to the correct working pressure. Please inflate the tube slowly, making sure that you maintain the correct positioning of the tube and tire on the rim.

⚠ WARNING!

Check that the side of the rim does not show any sign of significant wear, damage or deformation on the braking track, which could cause the rim to unexpectedly break, resulting in an accident, personal injury or death.

INFLATING AND DEFLATING THE TIRE

• To inflate the **tire:** remove the cap, unscrew the valve and inflate using a compressor or a pump with a pressure gauge to obtain the required pressure, then reseat the valve and re-fit the cap.
• To deflate **the tire:** remove the cap, slightly unscrew the valve, then press it until the desired pressure is obtained; tighten the valve and re-fit the cap.

⚠ CAUTION!

Never exceed the maximum inflation pressure recommended by the tire manufacturer or for the cross section of the clincher tire you are using. See the "Operating Pressures" table (Fig. 1).
Excessive tire pressure reduces grip on the road and increases the risk that the tire will unexpectedly burst.
Inflation pressure that is too low reduces tire performance and increases the probability of sudden and unexpected loss of tire pressure. In addition, premature wear and damage to the rim may occur.

⚠ WARNING!

Incorrect tire pressure could cause tire failure or loss of control of the bicycle, resulting in an accident, personal injury or death.

4. FITTING THE WHEEL ON THE FRAME

See the "Quick Release" instruction sheet.

5. USING THE QUICK RELEASE

See the "Quick Release" instruction sheet.

6. SPROCKET ASSEMBLY AND REMOVAL

6.1 CAMPAGNOLO® SPROCKETS (on Campagnolo® FW body)

ASSEMBLING THE SPROCKETS

• The sprockets are pre-assembled and timed on the plastic support (A - Fig. 4).
• Insert the support on the side of the freewheel body, align the spline patterns, press the sprockets onto the freewheel and extract the support (A) from the hub (Fig. 4).
• If installing the sprockets without the plastic support, install the individual or pressembled sprockets and the spacers on the sprocket body of the hub aligning

Pression d'exercice - Presiones de ejercicio - Aanbevolen bandenspanning		
Section du pneu (mm) Sección del cubierta (mm) Bandafmetig (mm)	Pression (bar) Presión (bar) Spanning (bar)	Pression (psi) Presión (psi) Spanning (psi)
23	7,8	113
28	7,2	114

1

2
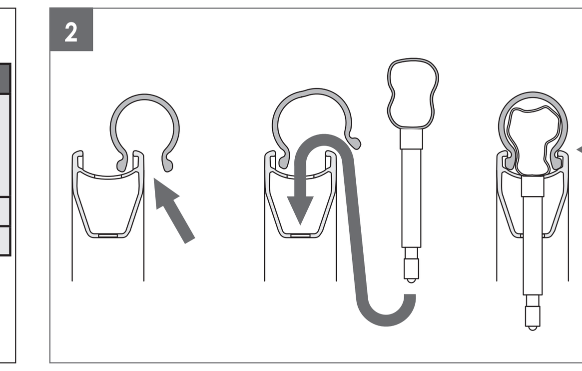

3
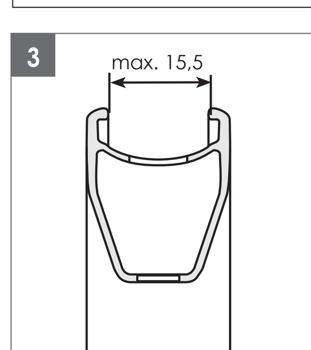

4
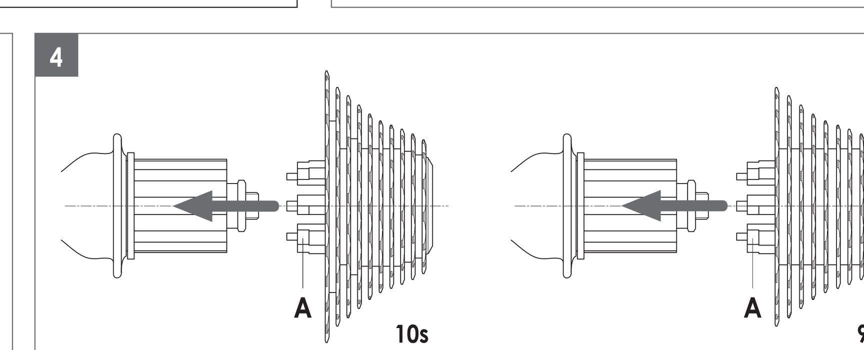

5
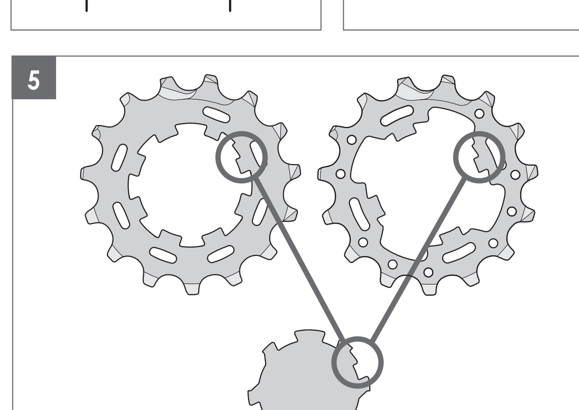

6
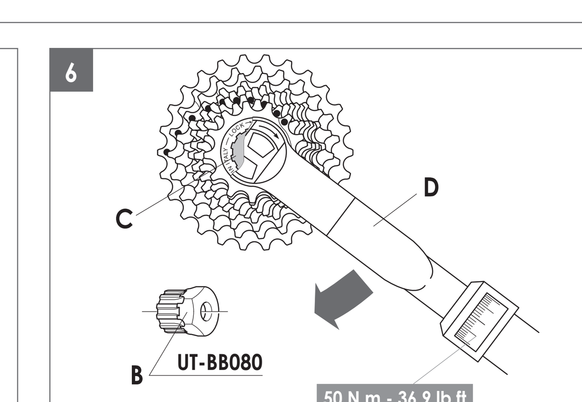

7
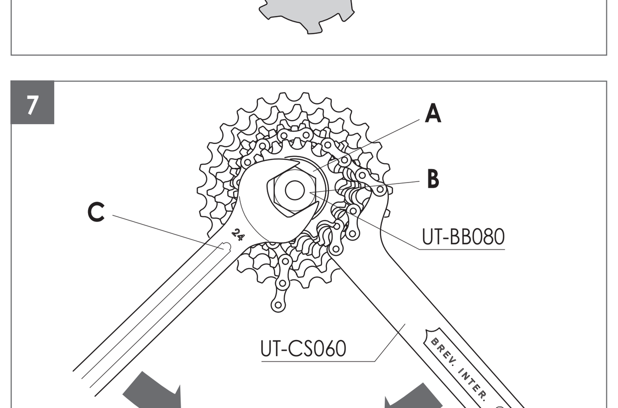

8
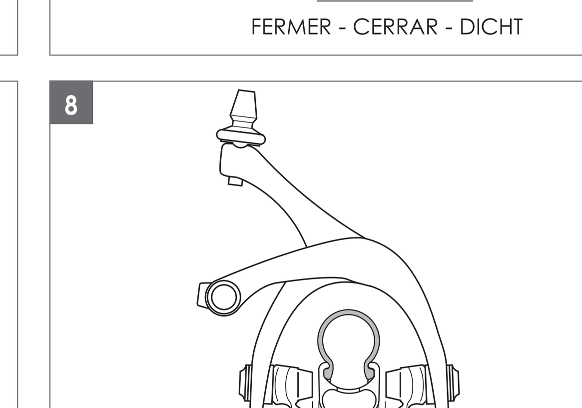

This product is protected by one or more of the following:

• **Patents:** AU 783983 - DE 20121866.6 - EP 1201458 - EP 1602570 - EP 1629996 - IT 1320727 - IT 1321063 - MX 230355 - TW 240364 - US 6382734 - US 6491350
• **Patent applications:** AU 2006201838 - CN 01123351.6 - CN 0510074749.1 - CN 0510096671.3 - CN 0610059756.9 - CN 0610079969.8 - CZ PV2001-2243 - EP 05018862.2 - EP 05425235.8 - EP 05425280.4 - EP 07021531.4 - IT TO2001A000210 - JP 2001-204664 - JP 2005-155510 - JP 2005-251584 - JP 2006-111831 - JP 2006-126008 - TW 94113301 - TW 94129964 - TW 95108446 - TW 95114466 - US 11/136237 - US 11/215941 - US 11/397071 - US 11/415544
• **Designs:** CZ 30719 - EP 000334677 - IT 80805 - JP 1162273 - JP 1162274 - PT 30294 - TW 086727 - TW 086729 - US D458202S - US D472507S
• **Design patent applications:** II DM/056139

CAMPAGNOLO S.R.L.
Via della Chimica, 4
36100 Vicenza - ITALY
• Technical Information:
Phone: +39-0444-225600
Fax: +39-0-444-225400
E-mail: tech-info@campagnolo.com
• Service Center:
Phone: +39-0444-225605
E-mail: service@campagnolo.com

CAMPAGNOLO DEUTSCHLAND GMBH
Alte Garten 60-62
51371 Leverkusen - GERMANY
Phone: +49 (0)214-206 95 30
Fax: +49 (0)214-206 95 315
E-mail: campagnolo@campagnolo.de
• Service Information:
Phone: +49 (0)214-206 95 320

CAMPAGNOLO FRANCE SARL
Rue Jean Autelin
42160 Andrézieux-Bouthéon
FRANCE
Phone: +33-477-556305
Fax: +33-477-556345
E-mail: campagnolo@campagnolo.fr
• Service Information:
Phone: +33-477-554449

CAMPAGNOLO IBERICA S.L.
Avda. de Los Huetos 46 Pab. 31
01010 Vitoria - SPAIN
Phone: +34-945-222504
Fax:+34-945-244007
E-mail: campagnolo@campagnolo.es

CAMPAGNOLO NORTH AMERICA INC.
2105-L Camino Vida Roble
Carlsbad CA 92009 - U.S.A.
Phone: +1-760-9310106
Fax: +1-760-9310991
E-mail: info@campagnolousa.com

CAMPAGNOLO JAPAN LTD.
65 Yoshida-cho, Naka-ku - 231-0041
Yokohama - JAPAN
Phone: +81-45-2642780
Fax: +81-45-2418030

Campagnolo S.r.l. reserves to modify the content of this manual without notice. The updated version will always be available www.campagnolo.com. On our website you will also find information on the other Campagnolo® products and the spare parts catalogue.

Printed on 100% recycled paper

7225337 - 03/2008
© Campagnolo 2008

Roues - Ruedas - Wielen

VENTO™ REACTION

Manuel d'instructions et d'entretien
Manuel de Uso y Manutención
Handleiding

FRANÇAIS

ATTENTION!

Lire avec attention les instructions reportées dans ce manuel. Ce manuel fait partie intégrante du produit et doit être conservé dans un endroit sûr pour d'éventuelles consultations futures.
COMPÉTENCES MÉCANIQUES - La plupart des opérations d'entretien et réparation du vélo nécessitent des compétences spécifiques, de l'expérience et des outils adéquats. Une simple prédisposition pour la mécanique peut ne pas suffire pour opérer correctement sur votre vélo. Si vous n'êtes pas sûrs de votre capacité à effectuer ces opérations, adressez-vous à du personnel qualifié.
« DES ACCIDENTS » – Nous vous signalons que, dans ce manuel, nous mentionnons le risque que « des accidents » puissent se produire. Un accident peut provoquer des dommages au vélo et à ses composants et, surtout, peut provoquer des blessures graves, même mortelles, à vous-même ou aux autres personnes éventuellement impliquées.
UTILISATION PRÉVUE - Ce produit Campagnolo® a été conçu et fabriqué pour être utilisé **exclusivement** sur des vélos du type "de course", utilisés uniquement sur des routes avec chaussée lisse ou sur piste. Toute autre utilisation, par exemple hors route ou sur sentier, **est interdite**.
DURÉE DE VIE - USURE - CONTRÔLES À EXÉCUTER - La durée de vie des composants Campagnolo® dépend de nombreux facteurs, comme le poids de l'utilisateur et les conditions d'utilisation. Les chocs, les chutes et, plus généralement, une utilisation inadéquate peuvent compromettre l'état structurel des composants, en réduisant, même considérablement, leur durée de vie. De plus, certains composants sont, avec le temps, sujets à usure. Nous vous conseillons de faire contrôler régulièrement le vélo par un mécanicien qualifié, afin de vérifier la présence de criques, déformations, signes de fatigue ou usure (pour mettre en évidence les criques sur les pièces, il est recommandé d'utiliser des liquides pénétrants ou d'autres révélateurs de microfissures). Si le contrôle met en évidence des déformations, des criques, des signes de choc ou de fatigue, aussi infimes soient-ils, remplacez **immédiatement** le composant; également, remplacez **immédiatement** les composants très usés. La fréquence des contrôles dépend de nombreux facteurs; contactez un représentant de la Campagnolo S.r.l. pour choisir l'intervalle le plus adapté à vos nécessités. Si vous pesez plus de 82 kg/180 lbs, il faudra être plus attentif et faire contrôler le vélo plus fréquemment (par rapport à ceux qui pèsent moins de 82 kg/180 lbs) pour vérifier s'il y a des criques, des déformations ou d'autres signes de fatigue ou usure. Avec votre mécanicien, assurez-vous que les composants Campagnolo® que vous avez choisis sont adaptés à l'utilisation prévue et fixez avec lui la fréquence des contrôles.
Notice important sur PERFORMANCES, SECURITE ET GARANTIE - Les composants des transmissions Campagnolo® 9s et 10s, les freins, les jantes, les pédales et tous les autres produits Campagnolo® sont projetés comme un seul système intégré. Pour ne pas compromettre la sécurité, les performances, la longevité, la fonctionnalité et pour ne pas invalider la GARANTIE, n'utiliser que les pièces et les composants fournis ou spécifiés par Campagnolo S.r.l., sans les relier avec ou les remplacer par des produits, des pièces ou des composants fabriqués par d'autres sociétés.
Remarques: Les outils pour des composants similaires aux composants Campagnolo® fournis par d'autres fabricants peuvent ne pas être compatibles avec les composants Campagnolo®; de même, les outils fournis par Campagnolo S.r.l. peuvent ne pas être compatibles avec les composants d'autres fabricants. Avant d'utiliser les outils d'un fabricant sur les composants qui ne sont pas de sa production, vérifiez toujours leur compatibilité avec votre mécanicien ou en contactant le fabricant de l'outil.
L'utilisateur de ce produit Campagnolo® reconnaît explicitement que l'utilisation du vélo peut comporter des risques, comme la rupture de l'un des composants du vélo ou d'autres dangers, et que ces risques peuvent provoquer des accidents et des lésions physiques même mortelles. En achetant et en utilisant ce produit Campagnolo®, l'utilisateur accepte explicitement, volontairement et délibérément et/ou prend en charge ces risques et accepte de ne pas attribuer à Campagnolo S.r.l. la responsabilité de tout dommage qui pourrait en dériver.
Pour tout autre renseignement, contactez votre mécanicien ou le revendeur Campagnolo® le plus proche.

ATTENTION!

Mettre toujours des gants et des lunettes de protection avant d'effectuer n'importe quelle opération sur les roues.

1. CONSEILS DE SECURITE

- Nous vous rappelons que l'exécution incorrecte des procédures d'entretien et réparation prévues par ce manuel ou le non-respect des instructions reportées dans celui-ci peuvent entraîner des accidents.
- N'apportez jamais aucune modification aux composants d'un produit Campagnolo®.
- Les éventuelles pièces pliées ou endommagées suite à des chocs ou accidents doivent être remplacées par des pièces de rechange d'origine Campagnolo®.
- Portez des vêtements adhérents et qui vous rendent facilement visibles (aux couleurs fluorescentes ou vives).
- Évitez de rouler la nuit car il est plus difficile d'être vu et de distinguer les obstacles sur la route. Si vous utilisez le vélo la nuit, équipez-le d'éclairage et catadioptres adéquats.
- N'utilisez jamais des vélos ou composants si vous ne savez pas les utiliser correctement ou si vous ne savez comment ils ont été utilisés ni quelles interventions d'entretien ils ont subi. Un composant « d'occasion » peut avoir été utilisé incorrectement ou avoir été abîmé ; il risque donc de céder de façon imprévue et provoquer des accidents.
- En cas d'utilisation du vélo sur chaussée mouillée, rappelez-vous que la puissance des freins et l'adhérence des pneus au sol diminuent considérablement, en rendant le contrôle du vélo plus difficile. Afin d'éviter des risques d'accidents lorsque vous roulez sur chaussée mouillée, soyez plus prudent.
- Ne lavez jamais votre vélo avec un jet d'eau sous pression. L'eau sous pression, même celle qui sort d'une lance d'un tuyau d'arrosage, peut, malgré les joints, entrer à l'intérieur de vos composants Campagnolo® en les endommageant irréparablement. Lavez votre vélo et les composants Campagnolo® en les nettoyant délicatement avec de l'eau et du savon neutre.
- Portez toujours le casque de protection, en l'attachant correctement ; assurez-vous qu'il est conforme aux normes ANSI ou SNELL.

AVANT D'UTILISER LE VÉLO

N'UTILISEZ PAS VOTRE VÉLO S'IL NE PASSE PAS CE TEST – CORRIGEZ LES ÉVENTUELLES SITUATIONS ANORMALES AVANT D'UTILISER LE VÉLO.

- Assurez-vous que tous les composants du vélo, y compris, à titre d'exemple, les freins, les pédales, les poignées, le cintre, le cadre et l'ensemble selle, sont en conditions optimales et prêts pour l'utilisation.
- Assurez-vous qu'aucun composant du vélo n'est plié, endommagé ou désaxé.
- Contrôlez et assurez-vous que tous les blocages rapides, les écrous et les vis sont serrés correctement. Faites rebondir le vélo sur le sol pour vérifier s'il y a des pièces desserrées.
- Assurez-vous que les roues sont parfaitement centrées. Faites tourner la roue pour vérifier qu'elle n'est pas déformée verticalement ou horizontalement et qu'en tournant elle ne touche pas la fourche ou les patins de frein.
- Contrôlez que les catadioptres sont solidement montés et propres.
- Assurez-vous que les câbles et les patins de frein sont en bon état.
- Contrôlez que les freins fonctionnent correctement avant de débuter la course.
- Apprenez et respectez pendant la course les normes cyclistes locales et toute la signalisation routière.

En cas de doutes, questions, commentaires, adressez-vous au Service Center Campagnolo le plus proche. Vous pouvez trouver une liste des centres d'assistance sur le site web : www.campagnolo.com.

2. CARACTERISTIQUES TECHNIQUES

• CARACTERISTIQUES TECHNIQUES DE LA ROUE
- Diamètre ETRTO de la jante: 622x15C
- Largeur du ruban fond de jante: 18 mm
- Type de moyeu: avant: flasques - arrière: flasques
- Dimension empattement moyeu: avant: 100 mm - arrière: 130 mm
- Type de blocages rapides: Avant QF6-40 Arrière QR6-40
- Poids nominal des roues: avant: 840 g - arrière: 993 g
- Pression de gonflage: voir tableau "Pressions d'exercice" (Fig. 1).
- Emploi: **exclusivement** sur routes goudronnées lisses ou sur pistes.

• CARACTERISTIQUES TECHNIQUES DES RAYONS

ATTENTION!

N'achetez que des rayons d'origine et du type correspondant à votre modèle de roue. Utiliser des rayons qui ne sont pas adaptes peut être cause de accidents, lésions physiques ou la mort.

Roue avant :
• Type de rayon: rond, à section variable
• Nombre de rayons: 24
• Longueur des rayons: central 276 mm - lateral 273 mm
• Tension conseillée: 60÷80 Kg
Rayon d'équilibrage, longueur 276 mm

Roue arrière - côté roue libre :
• Type de rayon: rond, à section variable
• Nombre de rayons: 18
• Longueur des rayons: 284 mm
• Tension conseillée: 110÷130 Kg

Roue arrière - côté opposé à roue libre :
• Type de rayon: rond, à section variable
• Nombre de rayons: 9
• Longueur des rayons: 280 mm
• Tension conseillée: 70÷90 Kg
Rayon d'équilibrage, longueur 268 mm

Le rayon central du groupe de trois rayons adjacent au trou de la valve, qui est opposé à la section de jonction, a une section majorée afin d'obtenir une roue équilibrée dynamiquement. Ainsi, pendant la rotation, la masse de ce rayon, ajoutée à celle de la valve standard, contrebalance la masse de la jonction, en réduisant le déséquilibre des masses en mouvement. En cas de remplacement de ce rayon, il doit conserver cette même position afin de préserver l'effet d'équilibrage de la roue.

3. PNEUMATIQUES

ATTENTION! Compatibilité jante/pneu

Toutes les jantes Campagnolo® sont réalisées conformément aux normes ETRTO (European Tire and Rim Technical Organization) et sont fabriquées avec une précision dimensionnelle élevée.
Si le montage du pneu sur une jante Campagnolo® s'effectue trop aisément, il se peut que le pneu soit trop grand et qu'il n'adhère donc pas correctement à la jante, tandis que si le montage s'effectue trop difficilement, il se peut que le pneu soit trop petit.
Nous vous conseillons donc de n'utiliser que des pneus de qualité élevée à monter à l'aide de démonte-pneus spécifiques et dont le montage nécessite un effort raisonnable. L'application de talc sur le pneu facilite les opérations d'installation. L'utilisation d'un pneu qui n'adhère pas correctement à la jante peut provoquer sa rupture imprévue et, en conséquence, des accidents et des lésions physiques, même mortelles.

• La roue que vous venez d'acheter est conçue pour des pneus (clincher).
• Avant de monter les pneus, installez sur la jante le ruban fond de jante de protection en utilisant **exclusivement** le ruban fourni (cod. **WH-RT02**).
• Avant de monter les pneus, afin de vous assurer qu'ils sont compatibles avec l'appellation de la jante (622x15C) selon la norme ETRTO (European Tire and Rim Technical Organization), contrôlez que leur diamètre est de 622 mm et que leur section est comprise entre 23 et 25 mm.
• Utilisez des chambres à air équipées d'une valve longue (43 mm au moins).

INSTALLATION DU PNEU

ATTENTION!

Si le pneu n'est pas monté correctement, il peut brusquement se dégonfler, éclater ou encore se décrocher et par conséquent provoquer des accidents, des lésions physiques ou la mort.

Faites attention à ne pas endommager ou dans tous les cas à ne pas plier la jante durant l'installation du pneu.
• Introduisez un côté du pneu dans le logement réservé à cet effet sur la jante (Fig. 2).
• Gonflez légèrement la chambre à air pour en faciliter le montage.
• Positionnez la chambre à air entre la jante et le pneu en commençant par introduire la valve dans le trou pratiqué sur la jante.
• Introduisez le deuxième bord du pneu dans le logement de la jante.
• Afin de monter correctement la chambre à air et le pneu sur la jante, il faut d'abord gonfler la chambre à air jusqu'à 2 - 3 atmosphères. Ensuite, monter manuellement la chambre à air et le pneu sur la jante, en veillant à ce que la chambre à air soit positionnée correctement à l'intérieur du pneu et que le pneu soit, à son tour, positionné correctement sur la jante. À ce point, on peut procéder au gonflage de la chambre à air jusqu'à atteindre la pression d'utilisation correcte. Gonfler la chambre à air lentement en s'assurant que celle-ci et le pneu restent en position correcte sur la jante.

ATTENTION!

Contrôlez si la piste de freinage sur le flanc de la jante présente des signes d'usure, des endommagements ou des déformations. Une jante endommagée peut se casser brusquement et provoquer des accidents et des lésions physiques, même mortelles.

GONFLAGE ET DEGONFLAGE DE LA ROUE

• **Pour gonfler le pneu:** enlevez le bouchon, dévissez la valve et gonflez en utilisant un compresseur ou une pompe équipée d'un manomètre pour obtenir la pression souhaitée. Revissez la valve avant de refermer le bouchon.
• **Pour dégonfler le pneu:** enlevez le bouchon, dévissez légèrement la valve et appuyez-y dessus jusqu'à ce que vous ayez obtenu la pression que vous souhaitez. Revissez la valve avant de remettre le bouchon.

AVERTISSEMENT!

Ne dépassez jamais la pression de gonflage maximum conseillée par le fabricant du pneu se référant à la section du pneu utilisé (voir tableau "Pressions d'utilisation") (Fig. 1).
Une pression excessive réduit l'adhérence du pneu à la chaussée et augmente le risque d'éclatements imprévus.
En revanche, une pression trop basse réduit les performances de la roue et augmente le risque que le pneu se dégonfle de manière imprévue. De plus, une pression trop basse peut provoquer des dommages à la jante et son usure précoce.

ATTENTION!

Une pression incorrecte du pneu peut entraîner sa rupture ou la perte du contrôle du vélo et provoquer des accidents et des lésions physiques, même mortelles.

4. MONTAGE DE LA ROUE SUR LE CADRE

Voir manuel d'instructions et d'entretien "Quick Release".

5. UTILISATION DU BLOCAGE RAPIDE

Voir manuel d'instructions et d'entretien "Quick Release".

6. MONTAGE ET DEMONTAGE DES PIGNONS

6.1 PIGNONS CAMPAGNOLO® (sur corps RL Campagnolo®)

MONTAGE DES PIGNONS

• Les pignons sont préassemblés et réglés sur le support (A - Fig. 4).
• Introduisez le support sur le côté du corps roue libre, alignez les profils rainurés, poussez les pignons sur la roue libre et retirez le support (A) du moyeu (Fig. 4).
• Au cas où le montage se ferait sans support en résine, introduisez les pignons un à un ou bien préassemblés ainsi que les entretoises sur le corps porte-pignons du moyeu en faisant coïncider le profil de chacune des rainures comme le montre la figure 5. Le profil du corps roue libre moyeu avec deux rainures asymétriques rend le réglage des pignons automatique car il n'y a qu'une seule possibilité de montage.
• A l'aide de l'outil (B - code Campagnolo® UT-BB080), serrez la bague (C) fournie de série avec le moyeu sur le corps roue libre à 50 N.m - 36.9 lb.ft en utilisant une clé dynamométrique (D - Fig. 6).

ATTENTION!

Actuellement, la gamme comprend deux bagues avec une dimension du filetage différente: normal (filetage 26mm) et oversize (filetage 27mm). Seules les bagues avec filetage 27x1 mm sont compatibles avec le corps de roue libre de cette roue.
L'utilisation d'une bague non adaptée peut entraîner des anomalies de fonctionnement de l'ensemble moyeu/pignons et provoquer des accidents et des lésions physiques, même mortelles.

DEMONTAGE DES PIGNONS

• Démonter la bague (A), en utilisant l'outil (B - Campagnolo® UT-BB080), la clé Allen (C) de 24 mm ainsi que le fouet à chaîne C10 (Campagnolo® - UT-CS060) comme le montre la figure (Fig. 7).
• Introduisez le support porte-pignons en résine sur le côté du corps RL, alignez les profils rainurés du corps sur ceux du support et faites passer les pignons par dessus (Fig. 4).
• Enlever le support porte-pignons en résine avec les pignons du corps roue libre.

7. FREINS

7.1 FREINS CAMPAGNOLO®

• Avant l'utilisation, vérifiez que les câbles et les patins soyent dans des bonnes conditions et vérifiez aussi que les freins fonctionnent correctement.
• Vérifiez que les patins des freins sont parfaitement alignés.
Réglez les patins des freins de sorte qu'ils soient parfaitement alignés, mais aussi bien centrés en hauteur, et enfin parallèles horizontalement et verticalement par rapport à la surface de freinage de la roue.
Vérifiez que les patins des freins sont plus ou moins à 1 mm de la surface de la jante (Fig. 8).
• Vérifiez périodiquement l'état d'usure des patins et remplacez ces derniers lorsque leur surface de freinage atteint la limite indiquée par la légende "WEAR LIMIT" ou lorsque leur puissance de freinage résulte insuffisante (reportez-vous au feuillet d'instructions des freins).
• Vérifiez régulièrement la tension des câbles de commande des freins.
• Evitez que la surface de freinage de la roue ainsi que les patins de frein soient en contact de l'huile ou de la graisse.
• A l'aide d'une lime parfaitement propre, enlevez périodiquement d'éventuelles traces d'impuretés ou de sable des patins des freins, ce qui pourrait provoquer de profondes rayures sur les flancs des jantes et porter préjudice à l'effet de freinage ainsi qu'à l'intégrité de la jante elle-même.
• Vérifiez l'état d'usure des câbles des freins (remplacez-les si ceci s'avère nécessaire); vérifiez de plus que la vis de blocage du câble sur le frein soit correctement vissée (reportez-vous au feuillet d'instructions des freins).
• Vérifiez périodiquement les couples de serrage des vis de blocage du frein, des vis de blocage des patins et du câble.
• En cas d.utilisation de la bicyclette sur route mouillée, rappelez-vous que la puissance des freins et l.adhérence des pneus sur le terrain diminuent considérablement, rendant ainsi plus difficile le contrôle de la bicyclette. D'autre part, la puissance de freinage peut varier d'un seul coup étant donné que la surface de freinage sèche progressivement durant le freinage. Faites donc plus attention sur route mouillée pour éviter éventuels accidents, graves lésions ou la mort.

7.2 FREINS D'AUTRES PRODUCTEURS

Consultez le feuillet d'instructions fourni par le producteur des freins.

8. ENTRETIEN PERIODIQUE DES ROUES

• Après avoir utilisé la roue pour la première fois, contrôlez le voilage.

ATTENTION!

L'utilisation de roues qui présentent un voilage et/ou des rayons cassés et/ou endommagés peut être cause de accidents, lésions corporelles voire la mort.

• Contrôlez les pneus et leur pression après chaque course.
• Faites exécuter périodiquement le graissage des moyeux par un mécanicien spécialisé. Adressez-vous à celui-ci pour établir la fréquence des contrôles la plus adaptée à vos exigences (approximativement, tous les 2.000/5.000 km – 1.200/3.000 milles).
• Nous vous conseillons de confier le vélo à un mécanicien spécialisé tous les 10.000/20.000 km (6.000/12.000 milles) pour le graissage, le remplacement, le démontage et le contrôle des moyeux.
• Adressez-vous périodiquement à un mécanicien de façon à ce qu'il contrôle les composants sujets à usure (jantes, roulements à billes, patins de frein) et, si nécessaire, procède à leur remplacement.
• Au moins une fois par mois, nous vous conseillons de vous adresser à un mécanicien spécialisé pour le contrôle et l'éventuel dévoilage (contrôle de la tension des rayons, du voile, du saut et du parapluie).

ATTENTION!

Remplacez la roue quand la distance entre les flancs de la jante dépasse 15,5 mm (Fig.3). Une jante déformée peut provoquer la sortie du pneu de manière imprévue et, en conséquence, des accidents et des lésions physiques, même mortelles.

• Les indications des temps et des kilomètres fournies sont indicatives, c'est pourquoi elles pourraient varier considérablement en fonction des conditions d'utilisation et de l'intensité de votre activité (des facteurs significatifs sont, par exemple, l'usage en compétition, sur routes mouillées, sur routes salées l'hiver, le poids du cycliste, etc.). Consultez votre mécanicien pour déterminer la cadence des contrôles la plus adaptée à vos caractéristiques.

NETTOYAGE DES ROUES

Pour le nettoyage des roues, n'utilisez que des produits non agressifs tels que l'eau avec du savon neutre ou encore des produits spécifiques pour le nettoyage des bicyclettes. Pour le séchage, prenez un chiffon doux.

ATTENTION!

Les milieux salins (par exemple les routes salées l'hiver et les zones à proximité de la mer) peuvent provoquer des phénomènes de corrosion galvanique sur la plupart des composants exposés du vélo. Afin de prévenir des dommages, anomalies de fonctionnement et accidents, rincer, nettoyer, essuyer et lubrifier de nouveau avec soin tous les composants sujets à ce phénomène.

TRANSPORT ET STOCKAGE

Quand vous transportez la roue séparément de la bicyclette ou en prévision d'une période au cours de laquelle elle ne sera pas utilisée, rangez-la dans une sac pour roues prévue à cet effet afin de la protéger des chocs et de la saleté.

ESPAÑOL

¡ATENCIÓN!

Lea atentamente las instrucciones de este manual. Este manual es parte integrante del producto y debe ser conservado en un lugar seguro para futuras consultas.
COMPETENCIAS MECÁNICAS - La mayor parte de las operaciones de mantenimiento y reparación de la bicicleta requieren competencias específicas, experiencia y herramientas adecuadas. Una simple aptitud para la mecánica podría no ser suficiente para operar correctamente en su bicicleta. Si tiene dudas sobre su capacidad de realizar tales operaciones, diríjase a un mecánico especializado.
"UN ACCIDENTE" – Se ruega notar que en el presente manual se hace referencia al hecho de que podría producirse "un accidente". Un accidente puede provocar daños en la bicicleta o en sus componentes y, sobre todo, puede ser causa de graves heridas o incluso de muerte para usted o para un transeúnte.
USO DESIGNADO - Este producto Campagnolo® ha sido proyectado y fabricado para ser usado **exclusivamente** en bicicletas de tipo "de carretera" utilizadas sólo en carreteras con asfalto liso o en pista. Cualquier otro uso de este producto, como fuera de carreteras o senderos **está prohibido**.
CICLO VITAL, DESGASTE, NECESIDAD DE INSPECCIÓN - El ciclo vital de los componentes Campagnolo® depende de muchos factores tales como por ejemplo el peso del usuario y las condiciones de uso. Choques, golpes, caídas y, más en general, un uso impropio, pueden comprometer la integridad estructural de los componentes, reduciendo enormemente su ciclo vital; además, algunos componentes están sujetos a desgaste. Les rogamos hacer controlar periódicamente la bicicleta por un mecánico calificado, a fin de detectar posibles grietas, deformaciones y/o señales de fatiga o desgaste (para localizar grietas en los componentes se recomienda utilizar líquidos penetrantes u otros reveladores de microfracturas). En caso de que la inspección deje en evidencia cualquier deformación, grieta y/o signos de impacto o fatiga -no importa cuán pequeños sean-, el componente afectado deberá ser reemplazado **de inmediato**. También los componentes que estén excesivamente desgastados deberán ser sustituidos **de inmediato**. La frecuencia de ejecución de las inspecciones depende de muchos factores; le rogamos contactar con un representante de Campagnolo S.r.l. para establecer la frecuencia más adecuada en su caso específico. Si usted pesa más de 82 kg/180 lbs deberá prestar particular atención y hacer inspeccionar su bicicleta con mayor frecuencia (respecto de quien pesa menos de 82 kg/180 lbs) para controlar la posible aparición de grietas, deformaciones y/o señales de fatiga o desgaste. Verifique en conjunto con su mecánico que los componentes Campagnolo® que usted ha elegido sean adecuados para el uso previsto y establezca con él la frecuencia de inspección de los mismos.
Aviso Importante sobre PRESTACIONES, SEGURIDAD Y GARANTÍA - Los componentes de las transmisiones Campagnolo® 9s y 10s, los sistemas de frenado, las llantas, los pedales y todos los demás productos Campagnolo®, han sido ideados como un único sistema integrado. Con el fin de no comprometer la seguridad, las prestaciones, la longevidad, la funcionalidad y no invalidar la garantía, utilizar exclusivamente las piezas y los componentes suministrados o especificados por Campagnolo S.r.l., sin combinarlos o sustituirlos con productos, piezas o componentes fabricados por otras empresas.
Nota: Las herramientas surtidas por otros fabricantes para componentes similares a los fabricados por Campagnolo® podrían no ser compatibles con los componentes Campagnolo®. Igualmente, las herramientas producidas por Campagnolo S.r.l. podrían no ser compatibles con los componentes de otros fabricantes. Así pues para asegurarse de la compatibilidad de los productos de diversos fabricantes, consultar con un mecánico o con los productores.
El usuario de este producto Campagnolo® reconoce expresamente que el uso de la bicicleta puede comportar riesgos que incluyen, entre otros, la rotura de un componente de la bicicleta con consiguiente riesgo de accidentes, lesiones físicas o muerte. Adquiriendo y utilizando este producto Campagnolo®, el usuario acepta expresa, voluntaria y conscientemente asumirse dichos riesgos, aceptando asimismo no atribuir a Campagnolo S.r.l. la culpa por cualquier daño que de ello pueda derivar.
Si tiene cualquier pregunta, le rogamos contacte con su mecánico o con el vendedor Campagnolo® más cercano para obtener más información.

¡ATENCION!

Antes de efectuar cualquier operación sobre las ruedas endosar guantes y lentes protectoras.

1. CONSEJOS PARA LA SEGURIDAD

- Le informamos que, si no se han ejecutado correctamente los procedimientos de mantenimiento y reparación indicados en el presente manual, o si no se han respetado las instrucciones contenidas en el presente manual, podría producirse un accidente.
- No aportar modificaciones a los componentes de los productos Campagnolo®.
- Las partes dobladas o dañadas a causa de impactos o accidentes deben sustituirse con repuestos originales Campagnolo®.
- Llevar prendas adherentes y fácilmente visibles (colores fluorescentes o llamativos).
- Evitar el ciclismo nocturno, ya que por la noche es más difícil ser vistos por los demás y distinguir los obstáculos en el camino. Para utilizar la bicicleta por la noche, hay que equiparla con luces y dispositivos catadióptricos adecuados.
- No utilizar bicicletas o componentes con los que no se tenga total familiaridad, o si no se conocen el uso que se les ha dado o las intervenciones de mantenimiento que se les han realizado. Los componentes "de segunda mano" pueden haber sido utilizados de manera errónea y estar arruinados, por lo que podrían ceder inesperadamente y provocar un accidente.
- En caso de uso de la bicicleta sobre superficies mojadas, recordar que la potencia de los frenos y la adherencia de los neumáticos al terreno se reducen notablemente, dificultando el control del medio. Prestar mayor atención durante la conducción sobre superficies mojadas para evitar posibles accidentes.
- No lavar la bicicleta con agua a presión. El agua a presión, incluso el agua que sale de la boquilla de una manguera de jardín, puede atravesar las juntas, llegar al interior de los componentes Campagnolo y dañarlos irreparablemente. Lavar la bicicleta y los componentes Campagnolo delicadamente con agua y jabón neutro.
- Llevar siempre el casco de protección. Abrocharlo correctamente. Asegurarse de que esté homologado por ANSI o SNELL.

ANTES DE UTILIZAR LA BICICLETA

NO UTILIZAR LAS BICICLETAS QUE NO PASEN ESTA PRUEBA: CORREGIR LAS ANOMALÍAS ANTES DE UTILIZARLAS.

- Comprobar que todos los componentes de la bicicleta, incluidos -entre otros- los frenos, los pedales, las empuñaduras, el manillar, el cuadro y el grupo sillín, estén en perfectas condiciones y listos para el uso.
- Comprobar que ninguno de los componentes de la bicicleta esté doblado, dañado o descentrado.
- Comprobar que todos los bloqueos de desenganche rápido, las tuercas y los tornillos estén bien regulados. Hacer rebotar la bicicleta sobre el suelo para verificar si hay partes flojas.
- Comprobar que las ruedas estén perfectamente centradas. Hacer girar cada rueda para comprobar que no fluctúe vertical o lateralmente y que al girar no toque la guía o los patines de los frenos.
- Comprobar que los dispositivos catadióptricos estén montados con firmeza y bien limpios.
- Comprobar que los cables y los patines de los frenos estén en buen estado.
- Probar el funcionamiento de los frenos antes de emprender la marcha.
- Aprender y respetar las normas ciclísticas locales y todas las señales viales.

Por cualquier duda, pregunta o comentario, diríjase a su Service Center Campagnolo más cercano. Puede encontrar una lista de los centros de asistencia en el sitio web: www.campagnolo.com.

2. ESPECIFICACIÓNES TÉCNICAS

• ESPECIFICACIÓNES TÉCNICAS DE LA RUEDA
- Diámetro ETRTO de la llanta: 622x15C
- Ancho de la cinta de protección (rim tape): 18 mm
- Tipo de buje: anterior: tipo tradicional - posterior: tradicional
- Dimensión anchura del buje: anterior: 100 mm - posterior: 130 mm
- Tipo de bloqueo rápido: Ant. QF6-40 Post. QR6-40
- Peso nominal de las ruedas: anterior: 840 g - posterior: 993 g
- Presión de inflado: ver tabla "Presiones de ejercicio" (Fig. 1)
- Uso: **exclusivamente** en carreteras con asfalto regular o en pista.

• ESPECIFICACIÓNES TÉCNICAS DE LOS RADIOS

¡ATENCIÓN!

Comprar sólo radios originales y del tipo específico para su modelo de rueda. L'utilización de radios non específicos puede ser causa de accidentes, lesiones físicas o muerte.

Rueda anterior:
• Tipo de radio: redondo, a sección variable
• Número de radios: 24
• Lung Longitud de los radios: central 276 mm - lateral 273 mm
• Tensión aconsejada: 60÷80 Kg
Radio de equilibrio, longitud 276 mm

Rueda posterior - lado rueda libre:
• Tipo de radio: redondo, a sección variable
• Número de radios: 18
• Longitud de los radios: 284 mm
• Tensión aconsejada: 110÷130 Kg

Rueda posterior - lado opuesto rueda libre:
• Tipo de radio: redondo, a sección variable
• Número de radios: 9
• Longitud de los radios: 280 mm
• Tensión aconsejada: 70÷90 Kg
Radio de equilibrio, longitud 268 mm

El radio central de la terna adyacente al agujero válvula, opuesto a la sección de la junta, es de sección superior a fin de obtener un equilibrio dinámico de la rueda. En efecto, durante la rotación, la masa de este radio sumada a la masa de la válvula estándar contrabalancea aquélla de la junta, obteniéndose así una reducción del desequilibrio de las masas en movimiento. En caso de sustitución de este radio, es indispensable instalar el nuevo radio en la misma posición a fin de conservar el efecto de equilibrio de la rueda.

3. NEUMATICOS

¡ATENCIÓN! Compatibilidad llanta/neumático

Todas las llantas Campagnolo® son fabricadas con pleno respeto de lo dispuesto por las normas ETRTO (European Tire and Rim Technical Organization) y son realizadas con extremada precisión dimensional. Si resultara demasiado fácil montar el neumático en una llanta Campagnolo®, significa que es demasiado grande y que, por tanto, no encaja correctamente a la llanta. En cambio, si la operación resultara muy difícil seguro que el neumático es demasiado pequeño. Utilizar sólo neumáticos de gran calidad que requieran el uso de desmontables de neumáticos y un esfuerzo razonable para efectuar su montaje. El uso de talco facilitará el montaje del neumático. El uso de un neumático que no encaja correctamente a la llanta puede ocasionar la rotura imprevista del neumático provocando accidentes, lesiones físicas e incluso la muerte.

• La rueda que ha comprado ha sido diseñada para montar cubiertas (clincher).
• Antes de montar la cubierta, instalar en la llanta la cinta (rim tape) de protección en utilice **exclusivamente** eso en dotación (cod. **WH-RT02**).
• Antes de montar las cubiertas, controle que el diámetro del neumático sea de 622 mm y la sección del neumático esté comprendida entre 23 mm y 25 mm para estar seguros que el neumático y la llanta sean compatibles según el estándar ETRTO (European Tire and Rim Technical Organization).
• Utilizar cámaras de aire con válvula larga (al menos 43 mm).

MONTAJE DE LA CUBIERTA

¡ATENCIÓN!

Un incorrecto montaje del neumático puede provocar un imprevisto desinflado, explosión o despegue y ser causa de accidentes, lesiones físicas o muerte.

Prestar atención a no dañar o, a no doblar ninguna parte de la llanta durante la instalación del neumático.
• Introducir un lado de la cubierta en la sede de la llanta (Fig. 2).
• Inflar un poco la cámara de aire para facilitar su montaje.
• Poner la cámara de aire entre la llanta y la cubierta, metiendo primero la válvula en el orificio de la llanta.
• Meter el otro lado de la cubierta en el asiento de la llanta.
• A fin de montar correctamente la cámara de aire y el neumático en la llanta, es necesario ante todo inflar la cámara de aire hasta alcanzar entre 2 y 3 atmósferas. A continuación montar manualmente la cámara de aire y el neumático en la llanta, prestando atención a fin de que la cámara quede correctamente posicionada en el interior del neumático y, a su vez, el neumático quede correctamente posicionado en la llanta. A continuación será posible inflar la cámara de aire hasta alcanzar la correcta presión de servicio. Inflar lentamente la cámara controlando que la misma y el neumático mantengan su correcta posición respecto de la llanta.

¡ATENCIÓN!

Verifique que las paredes laterales de la llanta no presente señales de desgaste, daños o deformaciones en la superficie de frenado. Una llanta dañada puede romperse de repente y causar accidentes, lesiones físicas o muerte.

INFLADO Y DESINFLADO DE LA RUEDA

• **Para inflar el neumático:** quitar el tapón, desenroscar la válvula e inflar utilizando un compresor o una bomba con manómetro para obtener la presión deseada, enroscar la válvula, y cerrar de nuevo con el tapón.
• **Para desinflar el neumático:** quitar el tapón, desenroscar ligeramente la válvula, y apretarla hasta conseguir la presión deseada, enroscar la válvula, y cerrar de nuevo con el tapón.

¡ADVERTENCIA!

No supere nunca la presión máxima de inflado aconsejada por el productor del neumático para la sección de la cubierta que utilice (ver tabla "Presiones de ejercicio") (Fig. 1).
Una presión excesiva reduce la adherencia del neumático a la carretera y aumenta el riesgo de que el neumático pueda explotar de repente.
Una presión demasiado baja reduce las prestaciones de la rueda y aumenta la posibilidad que el neumático se desinfle de repente y sin darse cuenta. Una presión demasiado baja podría además causar daños y el desgaste prematuro de la llanta.

¡ATENCIÓN!

Una presión del neumático no correcta podría causar la rotura del neumático o la pérdida de control de la bicicleta y ser causa de accidentes, lesiones físicas o muerte.

4. MONTAJE DE LA RUEDA EN EL CUADRO

Ver Manual de Uso y de Manutención "Quick Release".

5. USO DEL CIERRE DE LA RUEDA

Ver Manual de Uso y de Manutención "Quick Release".

6. MONTAJE Y DESMONTAJE DE LOS PIÑONES

6.1 PIÑONES CAMPAGNOLO® (con cuerpo RL Campagnolo®)

MONTAJE DE LOS PIÑONES

• Los piñones vienen preensamblados y fasados en el soporte en resina (A - Fig. 4).
• Montar el soporte en la extremidad del cuerpo rueda libre, alinear los canales del perfil, presionar los piñones hacia la rueda libre y extraer el soporte (A) del buje (Fig. 4).
• Para el montaje sin el soporte en resina, introducir los piñones sueltos el cuerpo rueda libre del buje, haciendo coincidir el perfil de todos ellos con el rebaje (Fig. 5). El perfil del cuerpo de la rueda libre buje dispone de dos ranuras asimétricas, los piñones se ponen en fase automáticamente, dado que sólo hay una posibilidad de montaje.
• Mediante el utensilio (B - cod. Campagnolo® UT-BB080), cerrar la virola (C), en dotación con el buje, en el cuerpo de la rueda libre a 50 N.m - 36.9 lb.ft utilizando una llave dinamométrica (D - Fig. 6).

¡ATENCIÓN!

Actualmente en la gama hay dos guías de cierre con rosca de medida diferente: normal (rosca 26mm) y oversize (rosca 27mm). Sólo las guías de cierre con rosca 27x1 mm son compatibles con el cuerpo rueda libre de esta rueda.
Una guía de cierre no adecuada podría causar el no funcionamiento del conjunto buje/piñón y ser causa de accidentes, lesiones físicas o muerte.

DESMONTAJE DE LOS PIÑONES

• Desmontar la virola (A), con la herramienta Campagnolo® (B - UT-BB080), con la llave hexagonal (C) de 24 mm y la llave con cadena Campagnolo® C10 (UT-CS060) (Fig. 7).
• Meter el soporte portapiñones de resina en la extremidad del cuerpo de la rueda libre, alinear los perfiles ranurados del cuerpo con los del soporte, y comprobar que los piñones se des-placen encima (Fig. 4).
• Extraer el soporte portapiñones de resina con los piñones del cuerpo rueda libre.

7. FRENOS

7.1 FRENOS CAMPAGNOLO®

• Antes de su utilización contralar que los cables y las zapatas de freno estén en buenas condiciones y verificar que los frenos funcionen correctamente.
• Verificar que las zapatas de los frenos estén perfectamente alineadas con la superficie de frenado de la rueda.
Verificar que las zapatas de los frenos estén centradas en altura respecto a la superficie de freno de la llanta y que estén posicionadas en paralelo horizontalmente y verticalmente respecto a la llanta.
Verificar que las zapatas de los frenos estén a 1 mm aproximadamente de la superficie de la llanta (Fig. 8).
• Verifique periódicamente el estado de desgaste de las zapatas y sustitúyalas cuando la superficie de freno llegue al límite señalado con la escritura "WEAR LIMIT" o en el caso de que su potencia resulte insuficiente (para ello consultar la hoja de instrucciones de los frenos).
• Verificar la tensión de los cables de los frenos a intervalos regulares.
• Evitar que la superficie de frenado de la rueda y las zapatas de los frenos entren en contacto con aceites o grasas.
• Eliminar periódicamente, con el auxilio de una lima perfectamente limpia, las trazas de impurezas o de arena de las zapatas de los frenos, porque podrían rayar en profundidad los lados de las llantas, perjudicando así el efecto de frenado y las buenas condiciones de la misma llanta.
• Comprobar las condiciones de desgaste de los cables de los frenos (y de ser necesario, sustituirlos); comprobar además que el tornillo de bloqueo del cable en el freno esté apretado correctamente (para ello consultar la hoja de instrucciones de los frenos).
• Verifique periódicamente los pares de apriete de los tornillos de bloqueo del freno, de bloqueo de las zapatas y del cable.
• En el caso de que se utilice la bicicleta sobre suelo mojado, recordar que tanto la potencia de los frenos como la adherencia de los neumáticos sobre el terreno se reducen de mucho y por consigiente resulta más difícil controlar el medio. Además, a causa del progresivo secado de la superficie de frenado durante la frenada, la potencia de frenado podría variar bruscamente. Por esta razón tener mucho más cuidado al conducir el citado medio sobre suelo mojado, a fin de evitar posibles accidentes, lesiones físicas o muerte.

7.2 FRENOS DE OTROS PRODUCTORES

Hacer referencia a la hoja de instrucciones entregada por el productor de los frenos.

8. MANTENIMIENTO PERIÓDICO DE LAS RUEDAS

• Después de haber usado la rueda por primera vez, controlar su centraje.

¡ATENCIÓN!

El uso de ruedas no centradas correctamente o con radios rotos y/o dañados puede provocar accidentes, lesiones o muerte.

• Después de cada carrera controlar los neumáticos y su presión.
• Encargar periódicamente a un mecánico especializado la lubricación de los bujes de la bicicleta. La frecuencia de control más adecuada debe ser establecida de común acuerdo con el mecánico mismo (aproximadamente cada 2.000/5.000 km).
• Aconsejamos encargar cada 10.000/20.000 km a un mecánico especializado la lubricación, desmontaje, verificación y eventual sustitución de los bujes.
• Consultar periódicamente al mecánico a fin de que controle todos los componentes que están sujetos a desgaste (llantas, cojinetes de bolas, patines de los frenos) y, si es necesario, disponer su sustitución.
• Aconsejamos encargar al menos mensualmente a un mecánico especializado el control y rectificación de tensado de los radios, así como el centraje y la inclinación lateral de las ruedas.

¡ATENCIÓN!

Sustituir la rueda cuando la distancia entre las paredes de la llanta supera los 15,5 mm (Fig. 3). Una llanta deformada puede causar la salida imprevista de la cubierta de su sede y causar accidentes, lesiones físicas o muerte.

• Las indicaciones temporales y espaciales aquí expuestas tienen sólo un valor de carácter general, que puede cambiar significativamente en función de las condiciones e intensidad de uso de la bicicleta (factores significativos son, por ejemplo: participación en competiciones, lluvia, presencia de sal en las carreteras durante el invierno, peso del ciclista, etc.). Consúltese al propio mecánico de confianza a fin de establecer las frecuencias más adecuadas de control según las propias características.

LIMPIEZA DE LAS RUEDAS

Para limpiar las ruedas hay que usar sólo productos no agresivos, como agua y jabón neutro, o productos específicos para la limpieza de las bicicletas. Luego se secan con un trapo suave, evitando absolutamente el uso de estropajos abrasivos o metálicos.

¡ATENCIÓN!

Los ambientes salinos (por ejemplo, las carreteras en invierno y las zonas cercanas al mar) pueden causar corrosión galvánica en la mayoría de los componentes de la bicicleta. Para prevenir daños, malfuncionamientos y accidentes, enjuagar, limpiar, secar y volver a lubricar con esmero todos los componentes expuestos.

CÓMO SE TRANSPORTA Y SE GUARDA LA RUEDA

Para transportar la rueda separada de la bicicleta o para guardarla en un periodo de inactividad, meterla en una bolsa para ruedas correspondiente, a fin de protegerla contra golpes y suciedad.

NEDERLANDS

WAARSCHUWING!

Lees de aanwijzingen die in deze handleiding staan aandachtig. Deze handleiding is een essentieel onderdeel van het product en moet daarom op een makkelijk terug te vinden plaats bewaard worden zodat het raadplegen ervan in de toekomst altijd mogelijk is.
GEDIPLOMEERDE RIJWIELHANDELAAR – De meeste onderhouds- en reparatiewerkzaamheden aan de fiets vereisen specifieke kennis, ervaring en gereedschap. Het kan gebeuren dat eenvoudig mechanisch inzicht niet voldoende is om op de juiste manier aan uw fiets te werken. Indien u twijfelt aan uw kennis van service/onderhoud, breng uw fiets dan naar een gediplomeerde rijwielhandelaar.
"EEN ONGELUK" – Wij verzoeken u vriendelijk om erop te letten dat er in deze handleiding op gewezen wordt dat er "een ongeluk" kan gebeuren. Elk ongeluk kan schade aan de fiets en de onderdelen veroorzaken en kan vooral de oorzaak zijn van ernstige verwondingen of zelfs de dood voor u of een voorbijganger.
GEBRUIKSDOELEINDEN - Dit Campagnolo® product is ontwikkeld en gemaakt om **uitsluitend** gemonteerd te worden op racefietsen die gebruikt worden op gladde geasfalteerde wegen of op wielerbanen. Elk ander gebruik van dit product zoals voor crossfietsen op onverharde terreinen, paden of wegen **is verboden**.
LEVENSDUUR - SLIJTAGE - NOODZAAK VAN INSPECTIE - De levensduur van de Campagnolo® onderdelen is afhankelijk van veel factoren, bijvoorbeeld het gewicht van de gebruiker en de gebruiksomstandigheden. Door schokken, stoten, vallen en in het algemeen door verkeerd gebruik kan de structurele ongeschondenheid van de onderdelen in het gedrang komen, waardoor de levensduur ervan enorm verkort wordt; sommige onderdelen slijten bovendien na verloop van tijd. Wij verzoeken u dan ook om de fiets regelmatig door een vakkundige fietsenmaker te laten nakijken om te controleren of er barsten, vormveranderingen, tekenen van moeheid of slijtage zijn (om barsten in onderdelen vast te stellen wordt het gebruik van indringende vloeistoffen of andere middelen om microbreuken vast te stellen geadviseerd). Als tijdens het nakijken blijkt dat er vormveranderingen, barsten, tekenen van stoten of moeheid zijn, het maakt niet uit hoe klein, dan moet het betreffende onderdeel **onmiddellijk** vernieuwd worden; ook onderdelen die in te sterke mate versleten zijn moeten **onmiddellijk** vervangen worden. Hoe vaak het nakijken moet gebeuren hangt van veel factoren af; neem contact op met een vertegenwoordiger van Campagnolo® om de frequentie die het meest geschikt voor u is te kiezen. Als u meer dan 82 kg/180 lbs weegt moet u goed opletten en uw fiets vaker laten nakijken (ten opzichte van iemand die minder dan 82 kg/180 lbs weegt) om te controleren of er barsten, vormveranderingen, tekenen van moeheid of slijtage zijn. Controleer samen met uw fietsenmaker of de Campagnolo® onderdelen die u gekozen heeft geschikt zijn voor het gebruik dat u ervan wilt maken en bepaal samen met hem hoe vaak het nakijken moet gebeuren.
Belangrijke aanwijzing met betrekking tot de PRESTATIES, VEILIGHEID EN GARANTIE - De onderdelen van de Campagnolo® transmissies 9s en 10s, de remsystemen, de velgen, de pedalen en alle andere Campagnolo® producten zijn ontwikkeld als één geïntegreerd systeem. Gebruik om de VEILIGHEID, de PRESTATIES, de DUURZAAMHEID en de FUNCTIONALITEIT niet in gevaar te brengen en de GARANTIE niet ongeldig te maken alleen de door de firma Campagnolo S.r.l. geleverde of aangegeven delen of onderdelen en verbind of vervang ze niet met of door producten, delen of onderdelen die door andere bedrijven gemaakt zijn.
Opmerking: Het kan gebeuren dat gereedschap dat door andere fabrikanten voor soortgelijke onderdelen als de Campagnolo® niet geschikt is voor de Campagnolo® onderdelen. Zo kan het ook gebeuren dat het gereedschap dat door Campagnoll S.r.l. geleverd wordt niet geschikt is voor de onderdelen van andere fabrikanten. Controleer altijd samen met uw rijwielhandelaar of de fabrikant van het gereedschap of het gereedschap geschikt is voordat u het gereedschap van de ene fabrikant voor de onderdelen van een andere fabrikant gebruikt.
De gebruiker van dit Campagnolo® product erkent uitdrukkelijk dat het gebruik van de fiets risico's met zich mee kan brengen waaronder de breuk van een onderdeel van de fiets alsmede andere risico's die ongelukken, verwondingen of de dood tot gevolg kunnen hebben. Door dit Campagnolo® product te kopen en te gebruiken aanvaardt de gebruiker deze risico's uitdrukkelijk, vrijwillig en bewust en/of neemt de gebruiker deze risico's en stemt er mee in om Campagnolo S.r.l. niet van de schuld van welke schade dan ook die hieruit kan voortvloeien te betichten.
Als u vragen heeft kunt u altijd terecht bij uw rijwielhandelaar of bij de dichtstbijzijnde Campagnolo® dealer voor meer informatie.

WAARSCHUWING!

Draag altijd veiligheidshandschoenen en een veiligheidsbril bij handelingen aan de wielen.

1. VEILIGHEIDSVOORSCHRIFTEN

- Wij informeren u dat indien de onderhouds- en reparatieprocedures die in deze handleiding voorgeschreven zijn niet op de juiste manier uitgevoerd worden of als de aanwijzingen die in deze handleiding staan niet in acht genomen worden er een ongeluk kan gebeuren.
- Breng nooit veranderingen aan de onderdelen van de Campagnolo® producten aan.
- Onderdelen die verbogen of beschadigd zijn door een ongeluk of val moeten onmiddellijk worden vervangen door nieuwe, originele Campagnolo® onderdelen.
- Draag kleding die niet fladdert en waarmee u goed zichtbaar bent in het verkeer (zoals fluorescerende of andere felle kleuren).
- Voorkom fietsen in het donker omdat het overige verkeer u moeilijker kan zien en u moeilijker obstakels kunt herkennen. Als u toch in het donker moet fietsen, rust uw fiets dan uit met een deugdelijk voor- en achterlicht en reflectors.
- Gebruik nooit een fiets of een onderdeel waar u niet vertrouwd mee bent of waarvan u niet weet hoe het gebruikt is en welke onderhoudswerkzaamheden er aan uitgevoerd zijn. "Tweedehands" onderdelen kunnen op een verkeerde manier gebruikt zijn of beschadigd zijn en kunnen dus onverwachts kapot gaan en een ongeluk veroorzaken.
- Als u op een nat wegdek rijdt, houd er dan rekening mee dat de kracht van de remmen en de grip van de banden op het wegdek aanzienlijk vermindert; hierdoor wordt het moeilijker om uw fiets onder controle te houden. Tijdens het rijden op een nat wegdek moet daarom beter opgelet worden om ongelukken te voorkomen.
- Maak uw fiets nooit schoon met een hogedruk waterspuit. Water onder hoge druk, zelfs van een gewone tuinslang, kan binnendringen in de lagers en de Campagnolo onderdelen, waardoor de delen onherstelbaar beschadigd raken. Maak uw fiets en de Campagnolo onderdelen schoon door er water over te sprenkelen, waaraan een niet agressief schoonmaakmiddel is toegevoegd.
- Draag altijd een perfect passende fietshelm, maak de riempjes ervan goed vast en controleer of de helm voorzien is van het keurmerk ANSI of SNELL.

ALVORENS DE FIETS TE GEBRUIKEN

GEBRUIK UW FIETS NIET ALS UW FIETS DEZE TEST NIET DOORSTAAT – HERSTEL EVENTUELE ABNORMALE SITUATIES VOORDAT U UW FIETS GEBRUIKT.

- Controleer of alle onderdelen van de fiets met inbegrip van – maar niet alleen – remmen, pedalen, handgrepen, stuur, frame en zadelblok in goede staat zijn en klaar zijn voor gebruik.
- Controleer of er geen enkel onderdeel van de fiets verbogen, beschadigd of uit zijn as is.
- Controleer en ga na of alle borgsystemen met snelle loskoppeling, moeren en schroeven goed afgesteld zijn. Laat de fiets voorzichtig op de grond stuiteren en luister en kijk of er een onderdeel loskomt.
- Controleer of de wielen perfect gecentreerd zijn. Draai de wielen rond en controleer of er geen horizontale en verticale slagen aanwezig zijn en of ze tijdens het draaien de vork of de remblokken niet raken.
- Controleer of alle reflectors stevig gemonteerd zijn en of ze schoon zijn.
- Controleer of de remkabels en -blokken in goede staat zijn.
- Test de remmen aan het begin van de rit om te zien of ze goed werken.
- Bestudeer de lokale verkeersregels en houd u aan deze regels en alle verkeersborden tijdens het fietsen.

Bij twijfel, vragen of op- en aanmerkingen kunt u terecht bij het dichtstbijzijnde Campagnolo Service Center. U kunt een lijst van de Service Centers vinden op de website: www.campagnolo.com.

2. TECHNISCHE SPECIFICATIES

• TECHNISCHE WIELSPECIFICATIES
- ETRTO velgdiameter: 622x15C
- Velgbreedte: 18 mm
- Naaftype: voor: flens - achter: flens
- Inbouwbreedte: voor: 100 mm - achter: 130 mm
- Type snelspanner: Voor QF6-40 Achter QR6-40
- Nominaal wielgewicht: voor: 840 g - achter: 993 g
- Luchtdruk in banden: zie tabel "Aanbevolen bandenspanning" (Fig. 1)
- Gebruik: **op** wegen zonder oneffenheden of wielerbanen.

• TECHNISCHE SPAAKSPECIFICATIES

WAARSCHUWING!

Gebruik alleen de daartoe voorziene Campagnolo® spaken voor het specifieke type en wielmodel. Gebruik van het verkeerde spaaktype kan leiden tot een ongeval met verwonding of de dood tot gevolg.

Voorwiel:
• Spaaktype: rond, variabele kruisingen
• Aantal spaken: 24
• Spaaklengte: centraal 276 mm - zij 273 mm
• Aanbevolen spanning: 60÷80 Kg
Balanceerspaak, lengte 276 mm

Achterwiel - cassettezijde:
• Spaaktype: rond, variabele kruisingen
• Aantal spaken: 18
• Spaaklengte: 284 mm
• Aanbevolen spanning: 110÷130 Kg

Achterwiel - tegenover cassettezijde:
• Spaaktype: rond, variabele kruisingen
• Aantal spaken: 9
• Spaaklengte: 280 mm
• Aanbevolen spanning: 70÷90 Kg
Balanceerspaak, lengte 268 mm

De middelste spaak van de drie spaken die zich in de buurt van het ventielgat bevinden, die lijnrecht tegenover de verbinding staat, heeft een grotere doorsnede om een dynamisch gebalanceerd wiel te krijgen. Dit gebeurt omdat de massa van deze spaak, naast de massa van het standaard ventiel, tijdens het draaien van het wiel een tegengewicht vormt voor de massa van de verbinding en op die manier de onbalans van de massa's in beweging verminderd wordt. Als de spaak vervangen moet worden moet deze weer op dezelfde plaats gemonteerd worden om het balanceereffect van het wiel te behouden.

3. BANDEN

ATTENTIE! Overeenstemming velg/band

Alle Campagnolo® velgen zijn volledig met inachtneming van de ETRTO normen (European Tire and Rim Technical Organization) gemaakt en de maten zijn uiterst nauwkeurig bepaald.
Als het omleggen van de buitenband op een Campagnolo® velg te makkelijk gaat kan het zijn dat de band te groot is en dus niet goed op de velg aansluit.
Als het omleggen van de buitenband op een Campagnolo® velg te moeilijk gaat kan het zijn dat de band te klein is. Wij adviseren dus om alleen buitenbanden van hoogwaardige kwaliteit te gebruiken waarvoor het gebruik van bandenlichters voor buitenbanden vereist is en waarvan het omleggen een redelijke inspanning vergt. Door talkpoeder op de buitenband te doen gaat het omleggen makkelijker. Door het gebruik van een buitenband die niet goed op de velg aansluit, kan de band plotseling kapotgaan en dit kan ongelukken, verwondingen of de dood veroorzaken.

• Het wiel dat u heeft gekocht is ontworpen voor gebruik met fietsbanden.
• Voor u de banden monteert, dient u eerst **alleen** het beschermlint (cod. **WH-RT02**) in het velgbed te monteren.
• Voordat U banden monteert, controleer of de diameter van de band 622 is en de dwarsmaat tussen 23 en 25mm, dit om er zeker van te zijn dat de band en het wiel compatibel zijn in overeenstemming met ETRTO (european Tire and Rim Technical Organizations) standariseringen.
• Gebruik binnenbanden met een lang ventiel (minstens 43 mm).

MONTAGE VAN DRAADBANDEN

WAARSCHUWING!

Verkeerde montage van de band kan plots drukverlies veroorzaken, resulterend in een ongeval met verwonding of de dood tot gevolg.

Zorg ervoor dat u de velg niet beschadigt of vervormt bij het monteren van de band.
• Breng één zijde van de band aan rond de velg (Fig. 2).
• Pomp de binnenband heel licht op om montage te vergemakkelijken.
• Breng de binnenband aan in de buitenband, beginnend met het ventiel in het ventielgat van de velg.
• Duw de tweede zijde van de band over de rand van de velg.
• Om de binnen- en buitenband op de juiste manier om de velg te leggen moet de binnenband eerst tot max. 2-3 atm opgepompt worden. Daarna moet de binnen- en buitenband met de hand om de velg gelegd worden waarbij u er op moet letten dat de binnenband goed in de buitenband zit en dat de buitenband op zijn beurt goed om de velg ligt. Daarna kunt u de binnenband verder oppompen totdat de juiste bandenspanning bereikt wordt. Pomp de binnenband langzaam op en controleer daarbij of de binnen- en buitenband goed op hun plaats om de velg blijven liggen.

WAARSCHUWING!

Controleer de velgrand op belangrijke slijtage, beschadigingen of vervorming op het remoppervlak, die een onverwachte breuk zou kunnen veroorzaken met als gevolg een ongeval, persoonlijk letsel of dood.

OPPOMPEN EN LEEG LATEN VAN DE BAND

• Oppompen van de band: verwijder het kapje, draai het ventiel los en pomp de band op met een compressor of hogedrukpomp om de gewenste druk te kunnen bereiken. Draai vervolgens het ventiel vast en plaats het kapje terug.
• Leeg laten van de band: verwijder het kapje, draai het ventiel los en druk op het ventiel tot de gewenste spanning is bereikt. Draai vervolgens het ventiel vast en plaats het kapje terug.

ATTENTIE!

Overschrijd nooit de maximale bandenspaning, voorgeschreven door de bandenfabrikant of de dwarsmaat van draadband die u gebruikt. Zie: de 'Operating Pressures' tabel (Fig.1).
Te hoge bandenspanning vermindert de grip op de weg en vergroot het risico dat de band onverwachts explodeert.
Te lage bandenspanning vermindert de prestaties en verhoogt de kans op het onverwacht verlies van de bandenspanning, met als mogelijk gevolg slijtage en schade aan de velg.

WAARSCHUWING!

Onjuiste bandenspanning kan leiden tot het niet goed functioneren van de band of verlies van controle over de fiets met als gevolg een ongeval, persoonlijk letsel of dood.

4. MONTEREN VAN HET WIEL IN HET FRAME

Zie Handleiding "Quick Release".

5. GEBRUIK VAN DE SNELSPANNER

Zie Handleiding "Quick Release".

6. CASSETTE (DE) MONTAGE

6.1 CAMPAGNOLO® CASSETTE (met Campagnolo® FW body)

MONTEREN VAN DE CASSETTE

• De cassette is voorgemonteerd op een geleider (A - Fig. 4).
• Plaats de geleider op de zijkant van de body zodanig dat de uitsparingen in 1 lijn staan. Druk de tandwielen op de body en haal de geleider (A) van de naaf (Fig. 4).
• Indien de kransjes niet vanaf de plastic houder worden gemonteerd, kunnen deze één voor één op de cassette body worden geplaatst. Het binnenprofiel van de kransjes blijft daarbij in lijn met de gleuven in de cassettebody, zoals in het diagram is geïllustreerd (Fig. 5). Als de body een model is met twee asymetrische vlakke delen is de positie van de tandwielen automatisch goed omdat de assemblage maar op één manier mogelijk is.
• Gebruik gereedschap (B - Campagnolo® code UT-BB080) voor het aandraaien van de borgmoer (C), die standaard wordt meegeleverd met de naaf. Maak gebruik van een momentsleutel (D - Fig. 6) en zet de borgmoer vast met een moment van 50 N.m - 36.9 lb.ft.

WAARSCHUWING!

Er zijn twee verschillende maten sluitringen voor 9s naven in het programma. Normaal (26 mm draad) en oversized (27 mm draad). Alleen sluitringen met 27x1 mm draad zijn compatible met de freewheel body van dit wiel. Let erop dat U de juiste maat sluitring gebruikt voor correcte montage. Een onjuiste sluitring kan leiden tot verkeerde montage met als gevolg een ongeval, persoonlijk letsel of dood.

DEMONTEREN VAN DE CASSETTE

• Verwijder de ring (A) met de sleutel (B) (Campagnolo® - UT-BB080) en door middel van de zeshoekige 24 mm sleutel (C) + de C10 kransafnemer (Campagnolo® UT-CS060), zoals geïllustreerd (Fig. 7).
• Plaats de tandwielgeleider op de zijkant van de body. Zorg ervoor dat de uitsparingen van geleider en body in 1 lijn staan en schuif de tandwielen op de geleider (Fig. 4).
• Schuif de kransgeleider, met de kransjes, van de cassettebody.

7. REMMEN

7.1 CAMPAGNOLO® REMMEN

• Controleer voor iedere rit de remblokken en remkabels. Probeer tevens de remmen uit bij aanvang van iedere rit om er zeker van te zijn dat ze goed werken.
• Zorg ervoor dat de remblokken in 1 lijn staan met het remoppervlak van de velg.
Stel de remblokken zo af dat ze in hoogte tegenover het remoppervlak van de velg staan, zowel horizontaal als vertikaal.
Zorg ervoor dat de remblokken ongeveer 1 mm van het remoppervlak van de velg staan (Fig. 8).
• Controleer de slijtage van de remblokken regelmatig en vervang ze wanneer het remoppervlak het woord "WEAR LIMIT" nadert of wanneer de remwerking onvoldoende is geworden (maak hierbij gebruik van de handleiding voor de remmen).
• Controleer regelmatig de kabelspanning van de remmen.
• Hou de remblokken en het remoppervlak van het wiel vrij van olie en vet.
• Verwijder regelmatig metalen deeltjes en zand van de remblokken om beschadigingen aan de velg te voorkomen en die tevens kunnen leiden tot een verminderde remwerking of stijfheid van het wiel.
• Controleer regelmatig op kabelbreuk (en vervang de kabels indien noodzakelijk). Controleer tevens of de bout waarmee de kabel aan de rem wordt bevestigd voldoende is aangedraaid (maak hierbij gebruik van de handleiding voor de remmen).
• Controleer regelmatig of remmen, remblokjes en kabels nog goed vastzitten.
• Hou er rekening mee dat bij het fietsen in natte weersomstandigheden de remwerking aanzienlijk wordt verminderd. Bovendien is de grip van uw banden met het wegdek ook verminderd. Dit betekent dat de remweg langer wordt dan normaal. Extra aandacht is dus vereist bij het rijden in natte omstandigheden om ongelukken te voorkomen. Hou ook in de gaten dat door het snel opwarmen van de remblokken bij het remmen de te doseren remkracht gewijzigd moet worden. Ongelukken kunnen kwetsuren of de dood tot gevolg hebben.

7.2 ANDERE REMMEN

Maak gebruik van de handleiding voor de remmen.

8. PERIODIEK ONDERHOUD VAN DE WIELEN

• Nadat u het wiel voor de eerste keer gebruikt heeft moet u de centrering en de zijdelingse en verticale uitslag van het wiel controleren.

WAARSCHUWING!

Indien wielen gebruikt worden welke niet goed zijn gericht of spaken hebben die zijn gebroken of beschadigd, kan dit leiden tot ongevallen, persoonlijk letsel of dood.

• Na elke rit moet u de staat van de banden en de bandenspanning controleren.
• Breng uw fiets regelmatig naar een gediplomeerde rijwielhandelaar om de naven te laten smeren. Bespreek met uw rijwielhandelaar hoe vaak het nakijken in uw geval het beste kan gebeuren (ongeveer na elke 2.000/5.000 km).
• Na elke 10.000/20.000 km adviseren wij u om uw fiets naar een gediplomeerde rijwielhandelaar te brengen om de naven te laten smeren, te laten vervangen, te laten demonteren en na te laten kijken.
• Laat uw rijwielhandelaar regelmatig elk onderdeel dat onderhevig is aan slijtage (velgen, kogellagers, remblokken) controleren en laat het betreffende onderdeel indien nodig vervangen.
• Wij adviseren u om uw fiets minstens één keer per maand naar een gediplomeerde rijwielhandelaar te brengen om de spaakspanning, de centrering en de omtrek van de wielen te laten controleren en indien nodig in orde te laten maken.

WAARSCHUWING!

Vervang het wiel indien de afstand tussen de velgranden groter is dan 15,5 mm (Fig. 3). Een vervormde velg kan de oorzaak zijn van het afspringen van de draadband van de velg met als mogelijk gevolg een ongeval, persoonlijk letsel of dood.

• De vermelde perioden en rijafstanden gelden uitsluitend als richtlijn en kunnen sterk verschillen op basis van de omstandigheden en intensiteit van gebruik (factoren die van invloed zijn, zijn bijvoorbeeld: wedstrijden, regen, gepekelde wegen in de winter, gewicht van de fietser enz.). Vraag advies aan uw rijwielhandelaar om te bepalen welke termijnen in uw geval het meest geschikt zijn.

SCHOONMAKEN VAN DE WIELEN

Gebruik voor het schoonmaken alleen niet agressieve middelen, zoals water, neutrale zeep of speciale schoonmaakmiddelen voor de fiets. Droog de wielen met een zachte doek. Gebruik nooit een schuurmiddel of een metalen spons.

ATTENTIE!

Zilte omgevingen (zoals in de winter op de weg en in de buurt van de zee) kunnen galvanische corrosie van de meeste fietsonderdelen tot gevolg hebben. Spoel alle onderdelen die onderhevig zijn aan dit verschijnsel goed af, maak ze schoon, droog en smeer ze weer goed om schade, slechte werkingen en ongelukken te voorkomen.

TRANSPORT EN OPSLAG

Indien u het wiel apart van de fiets dient te vervoeren of een lange periode niet gebruikt, plaats het dan in een wieltas om het te beschermen tegen vocht en vuil.

Campy bike .com